Sukar
"Sorunsuz Akar"

ÜRÜN KATALOĞU

YAPINIZA DEĞER KATAR

2026

DRENAJ SİSTEMLERİ

Duş Kanalları, Yer Süzgeçleri, Tamamlayıcı Ürünler, Kanal ve Izgaralar

Drenaj Sistemleri

1987'den Günümüze

''Sorunsuz Akar''

Türkiye'de süzgeç kültürünü biz değiştiriyoruz...

Sukar, 1998 yılından bu yana Türkiye'de Tesisat ve Yalıtım Süzgeçleri üreten, % 100 Türk sermayeli bir kuruluştur. Kurulduğu günden bu yana geliştirdiği yenilikler ile Sukar, Türkiye'de süzgeç kültürünü değiştiren, geliştiren, piyasaya dünya kalitesinde ürünler sunan marka olma vizyonu ile çalışmıştır. Bu durum Türkiye ile sınırlı kalmamış; özellikle yalıtım uyumlu süzgeçlerde, dünyada benzeri olmayan ilkleri ve kalitesi ile yurt dışında da kabul gören, aranan marka olmuştur. Yapılarda çatıdan zemine, bahçeden yollara kadar drenaj gerektiren her alandaki ihtiyaca; tesisat malzemelerine ve su yalıtımına uyumlu 200 çeşidin üzerinde süzgeç ve ızgara modeliyle cevap veren Sukar, kalite belgeli üretimiyle Türkiye'deki büyük projelerin de birinci tercihidir.

Türkiye'ye özgü ihtiyaçlarla, uluslararası standartları bir araya getirerek geliştirdiği ürünlerini en büyük fayda-maliyet avantajlarıyla, konut sahiplerine, mimarlara, müteahhitlere tesisat ve yalıtım uygulama firmalarına çağdaş tasarımları ile sunmayı misyon edinen Sukar, düşlerinizdeki mekanları yaratmanız konusunda önünüzdeki engelleri kaldırmakta, sizlere yeni ufuklar sunmaktadır. Bu katalogda sizlerin beğenisine sunduğumuz ürünler de tüm diğer ürünlerimiz gibi uzun süren Ar-Ge çalışmalarımızın, geliştirdiğimiz üretim tekniklerinin ürünleridir ve Türkiye ile aynı anda dünyanın 54 ülkesinde daha satılmaktadır. İnanıyoruz ki bu ürünlerimiz de Türkiyedeki süzgeç kültürünü daha yüksek bir çizgiye taşıyacaktır.

Uzun yıllar, sorunsuzca kullanmanız dileğiyle...

Cemal ASLANOĞLU
Genel Müdür

SUKAR DRENAJ SİSTEMLERİ

Bir Çok Opsiyonu,
Bir Arada Sunuyoruz..

Sadece 4 adımda ihtiyacınız olan duş kanalını oluşturabilirisiniz.

www.sukar.com.tr

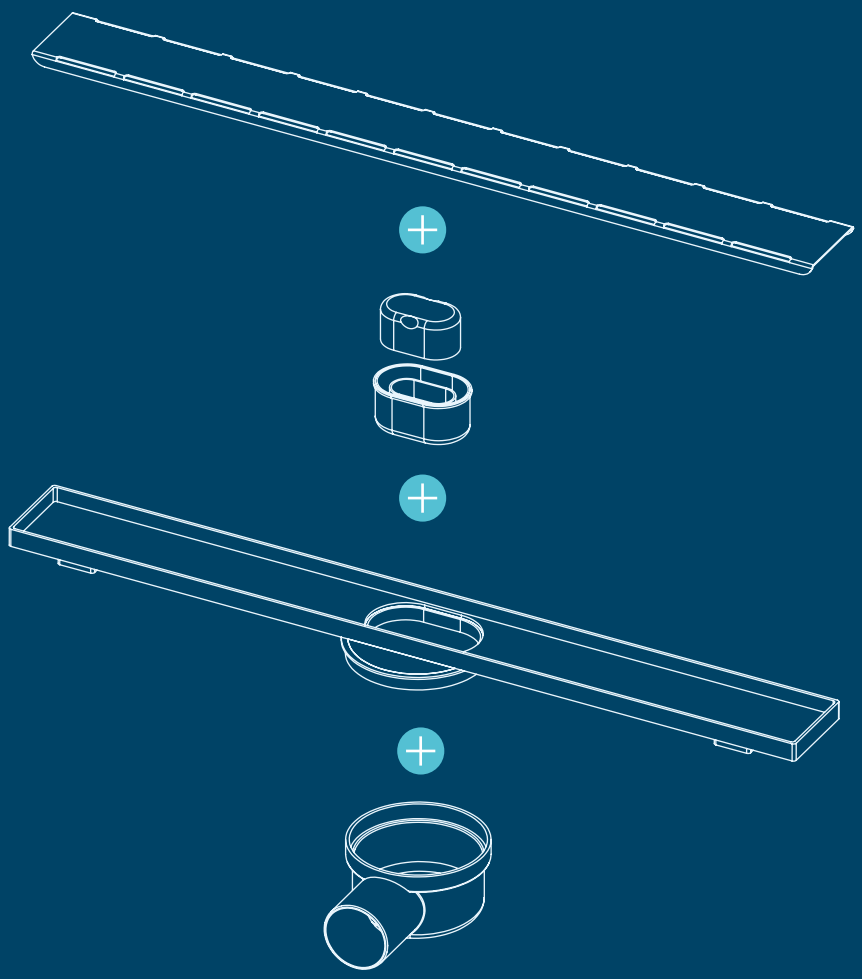

Tüm SUKAR ürünleri modüler bir yapıdadır ve çeşitli kullanım alanlarına sahiptir. Tasarımınıza uygun ızgara modelini seçip ve buna uygun kasa tipi seçimi sonrasında, yalıtım seçeneklerine karar verebilirsiniz.

Sukar
"Sorunsuz Akar"

Sukar ile Kontrol Sizde!

Ar-Ge çalışmaları ile Geliştirilen modüler ürünlerimiz ihtiyacınıza ve tasarımınıza uygun kişiselleştirme seçeneklerine sahiptir.

Teknik ve işlevsel tasarımlara sahip farklı ürünlerimiz kendi kategorileri arasında ürün materyali, alt tas seçenekleri, koku önleme sistemi , ızgara modeli gibi alternatifler arasında ihtiyacınıza uygun parça ile değiştirilebilme, dekorasyon zevkinize göre farklı renk ve model seçenekleri ile maliyet ve fonksiyon seçiminde kontrol tamamen sizdedir.

Böylece banyonuza uygun ve istediğiniz tarzı oluşturarak, tesisat sırasında bu kullanımı avantaj haline getirebilir ve kolay montaj sağlayabilirsiniz.

Estetik,

Fonksiyonel,

Kaliteli

Sukar
"Sorunsuz Akar"

Projelerinizde Çözüm Ortağınız Sukar!

Projelerinizin drenaj sistemleri için uzman satış ve pazarlama kadromuz tecrübeli Ar-Ge birimimiz ile her aşamada yanınızdayız.

Projelerinizde ürün gamımız dışında, talep ve ihtiyacınıza uygun, projenize özel yeni ürün geliştirmeleri yapmaktayız

Böylece talep ettiğiniz teknik detaylara kalıcı çözümler üretebiliyoruz.

İhtiyaca ve kullanım yerine yönelik kullanılan paslanmaz kalitemiz, değişebilen yükseklik seçeneklerimiz, mimari tasarımlarınıza özel seçebileceğiniz farklı renk seçenekleri ile her zaman yanınızdayız.

Ayrıca, proje isminize göre markalama yöntemimiz ile, süzgecimizi markanıza özel kılıyoruz.

YALITIM KİTLERİ

Büyük S Yalıtım Kiti

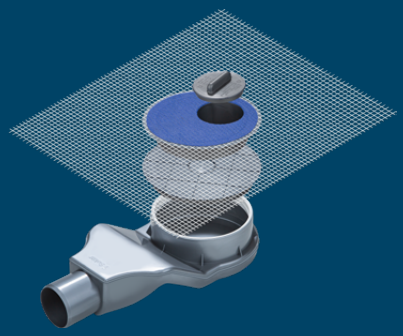

S Yalıtım Kiti

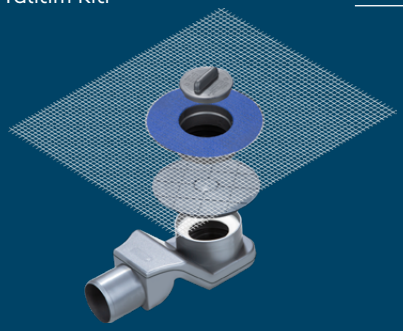

Contalı Yalıtım Kiti

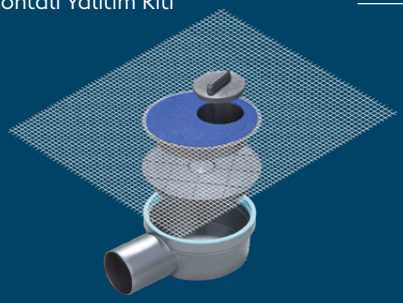

ve Çok Daha Fazla Opsiyon..

SUKAR DRENAJ SİSTEMLERİ

Projenize En Uygun,
Çözümleri Birlikte Oluşturalım

IZGARA SEÇENEKLERİ

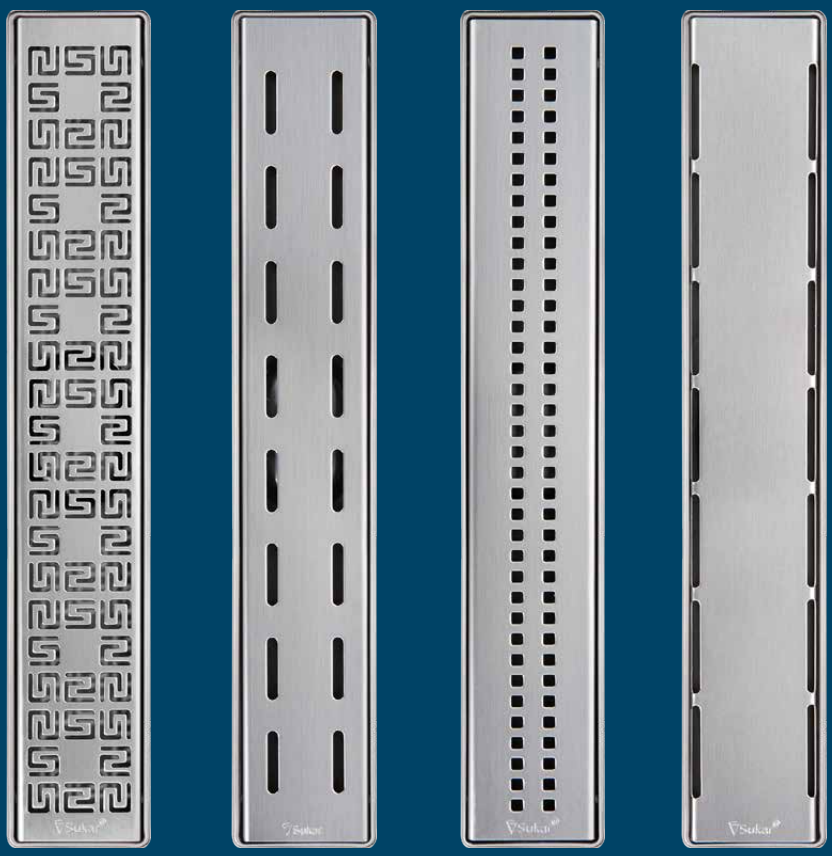

Labirent Izgara | Slot Izgara | Cube Izgara | Plain Izgara

Tüm SUKAR ürünleri modüler bir yapıdadır ve çeşitli kullanım alanlarına sahiptir. Tasarımınıza uygun ızgara modelini seçip ve buna uygun kasa tipi seçimi sonrasında, yalıtım seçeneklerine karar verebilirsiniz.

SUKAR DRENAJ SİSTEMLERİ

Black, Gold ve Bronze Seçenekleriyle
Artık Daha Renkliyiz!

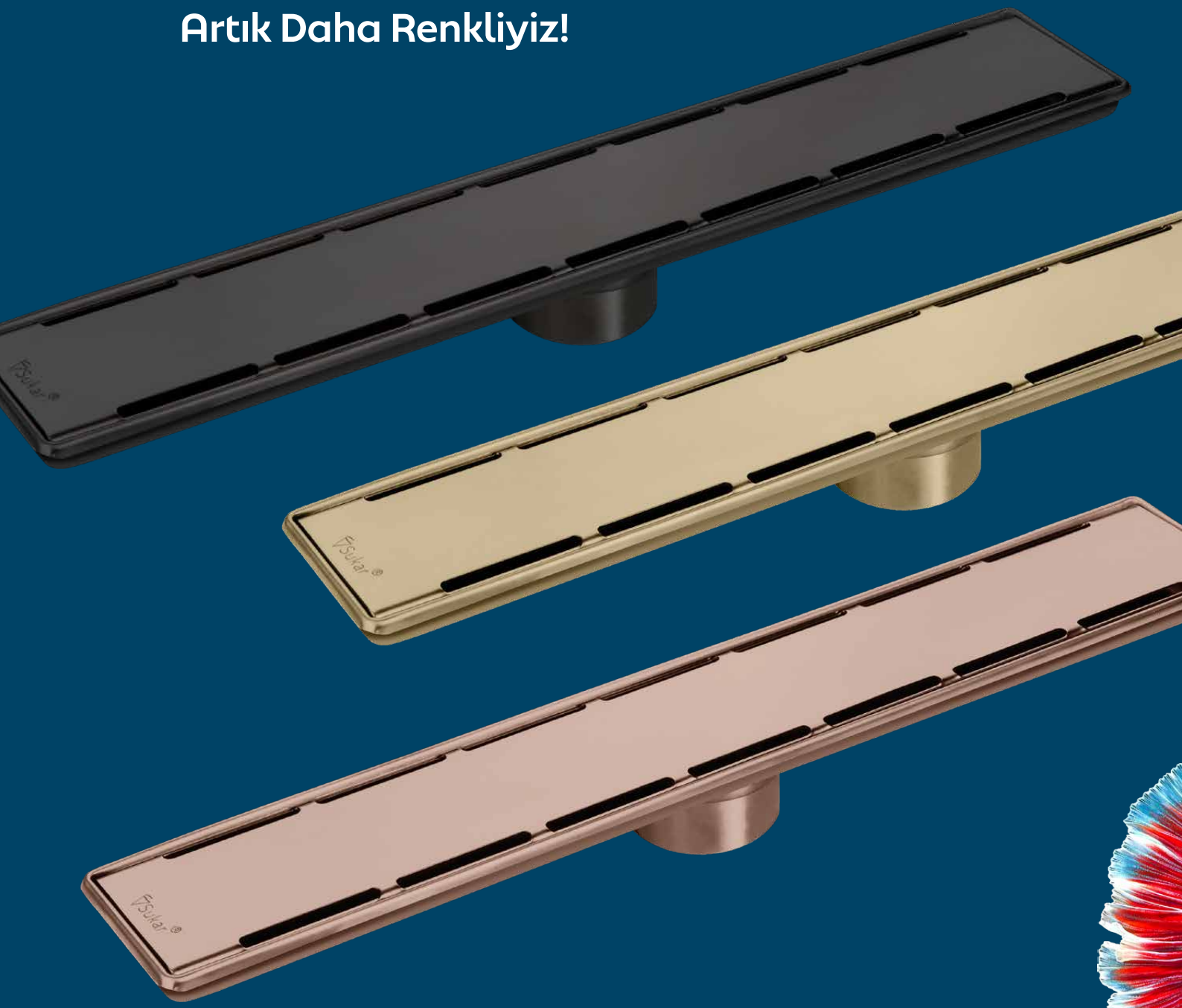

Tüm SUKAR ürünleri modüler bir yapıdadır ve çeşitli kullanım alanlarına sahiptir.

Tasarımınıza uygun ızgara rengini seçip sonrasında, yalıtım seçeneklerine karar verebilirsiniz.

Daha Renkli,
Daha Fonksiyonel,
Daha Kaliteli..

Sukar
"Sorunsuz Akar"

Sukar'da Her Tarza Göre Bir Seçenek Var!

Göz Alıcı Renk Seçenekleri ile Dekorunuzu Tamamlayın

Renk, bir mekanın atmosferini ve karakterini belirler. Sukar ürünlerinin renk seçenekleri, duş alanlarınıza istediğiniz atmosferi kazandırmanız için mükemmel bir yoldur.

Siz de Sukar ile yaşam alanlarınıza renkli bir dokunuş yapın.

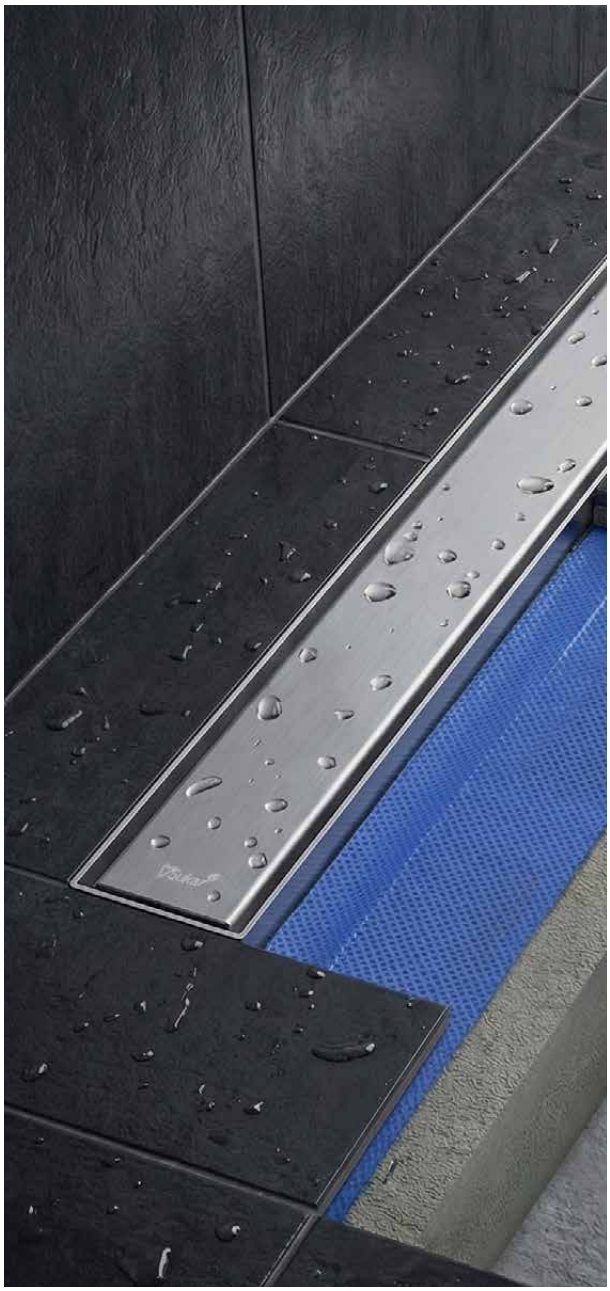
Sukar

Sukar

İÇİNDEKİLER

Lineer Duş Kanalları

Line 1 Lineer Duş Kanalı	1-6
Yeni! Line 2 Slim Lineer Duş Kanalı	7-12
Line 4 Lineer Duş Kanalı	13-18
Line 4E Lineer Duş Kanalı	19-24
Line 4P Lineer Duş Kanalı	25-30
Line 4S Lineer Duş Kanalı	31-36
Line 6 Lineer Duş Kanalı	37-44
Line 6E Lineer Duş Kanalı	45-50
Line 7 Lineer Duş Kanalı	51-56

Takım Süzgeçler

Line 5 Süzgeç Seti	57-62
Twisty	63-68
Line 9 Süzgeç Seti	69-80
Line 10 Süzgeç Seti	81-86
Line 10/1 Süzgeç Seti	87-88
Line 11 Süzgeç Seti	89-94
Line 14 Süzgeç Seti	95-100
Line 15 Süzgeç Seti	101-106

Tamamlayıcı Ürünler

Izgaralar	140-150
Kokumatik (Koku Önleyiciler)	151
Gövdeler	152-158
Yalıtım Ürünleri	159
Tamamlayıcı Aparatlar	160-161
Rögar Kapakları ve Kutular	162
Yalıtım Membranları	163-164

Tesisat Süzgeçleri

Tesisat Süzgeçleri	107-124

Molozkule

Moloz Kule Ürünleri	165-168

Bahçe ve Açık Alan Süzgeçleri

8x50 cm Modüler Kanal ve Izgaralar	127
13x50 cm Modüler Kanal ve Izgaralar	128
20x50 cm Modüler Kanal ve Izgaralar	129
Polipropilen Kanal ve Izgaralar	130
Polimer Kanallar	133
Sfero Döküm Izgaralar	134
Pik Döküm Süzgeçler	135-136
Çamur Kovaları	137-138

Kapanış

Sertfikalarımız	169
Referanslar	170-179

LINE 1

SERİSİ

LINEER DUŞ KANALI

Sürme Yalıtım Uyumlu, Yalıtım Etekli,
Paslanmaz Çelik Kasalı, İkiz Giderli

PREMIUM

Zarafet ve Kalite Bir Arada

Sukar Premium segmentte yer alan duş kanalımız Line 1 Serisi banyonuza şıklık katarken aynı zamanda malzeme kalitesi, pratik kullanım, kolay temizlenebilme özellikleriyle öne çıkıyor.

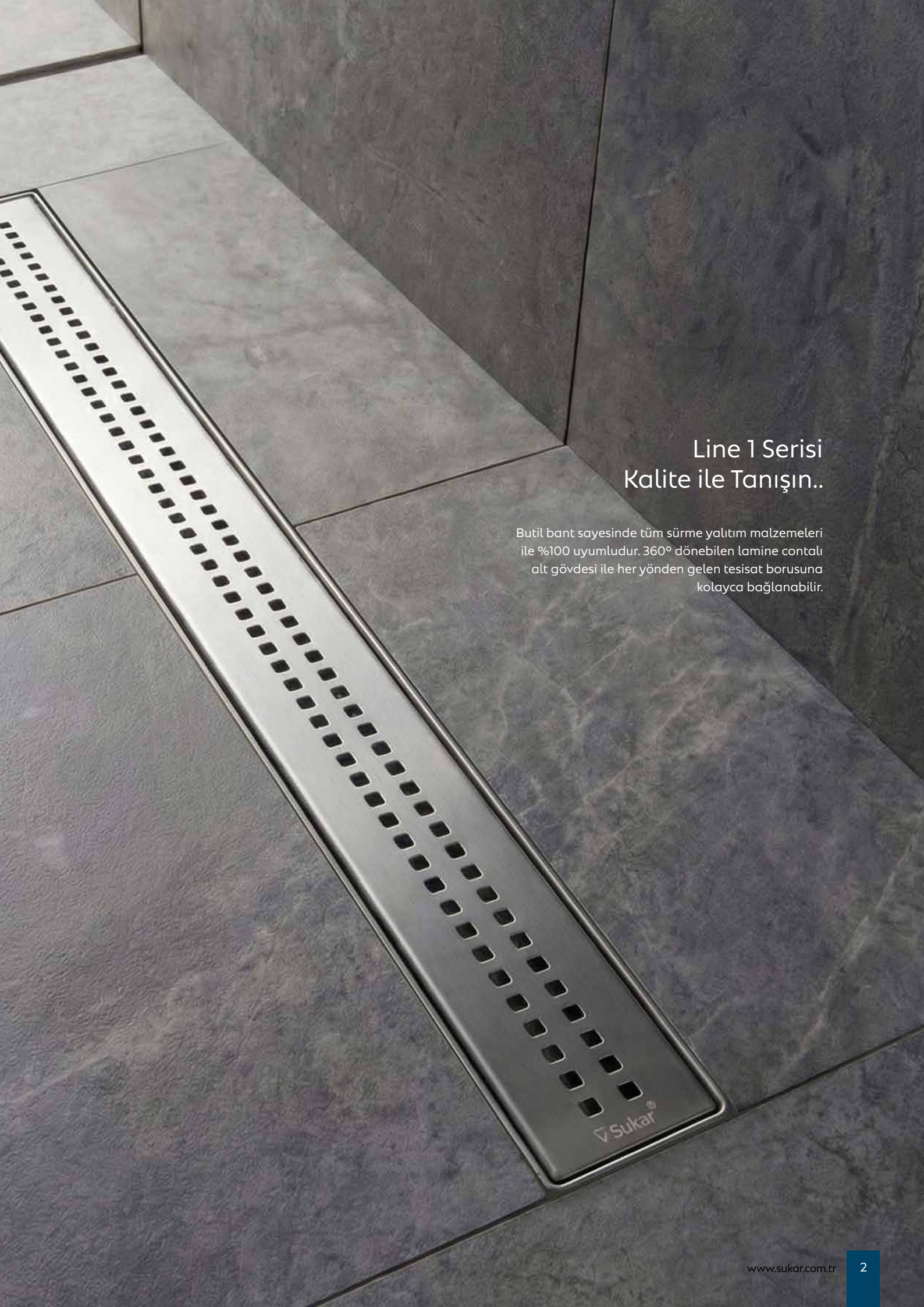

Line 1 Serisi
Kalite ile Tanışın..

Butil bant sayesinde tüm sürme yalıtım malzemeleri ile %100 uyumludur. 360° dönebilen lamine contalı alt gövdesi ile her yönden gelen tesisat borusuna kolayca bağlanabilir.

LINE 1
SERİSİ

Lineer Duş Kanalı

Sürme yalıtım uyumlu, yalıtım etekli, paslanmaz çelik kasalı, ikiz giderli

Debi Ø50 için 0,38lt/sn dir.

Butil Bant İçin Fiyat Sorunuz.
Opsiyonel Olarak Satılmaktadır.

Uygulama Videosunu İzlemek İçin
QR Kodu Taramanız Yeterlidir.

- 360° dönebilen lamine contalı alt gövdesi ile her yönden gelen tesisat borusuna kolayca bağlanabilir.
- Alttan /Yandan çıkışlı modelleri mevcuttur.
- Sulu koku önleyici sistemlidir. Bu sayede kötü koku ve haşerelere geçit vermez

Değiştirilebilir Alt Tas Alternatifleri

Değiştirilebilir alt tas alternatifleriyle suyu ihtiyacınız olan çap ve yükseklikte drene edebilirsiniz. Ayrıca yandan ve alttan çıkışlı tas seçenekleri mevcuttur.

Ø50 Ø70 Ø50 Ø50 Ø70

Teknik Çizimler

Perspektif

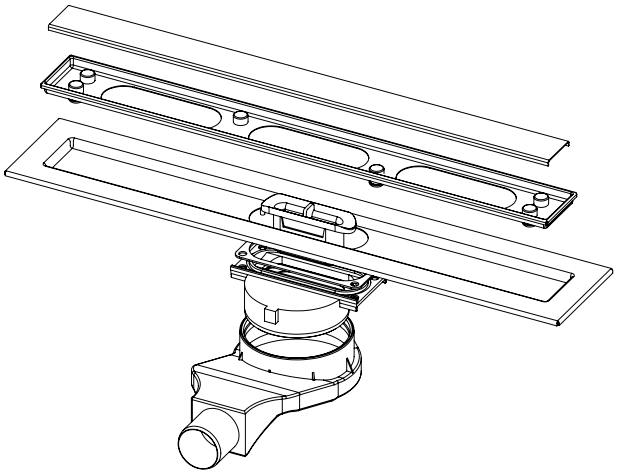

Üst Görünüm

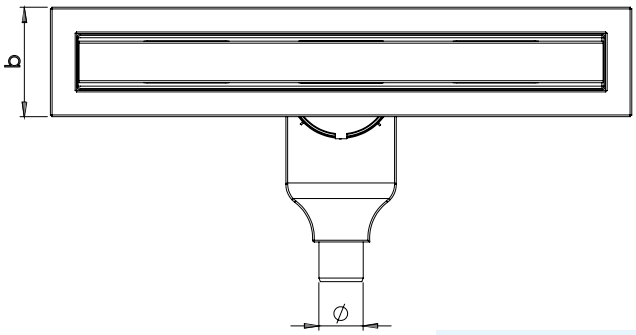

Yan Görünüm

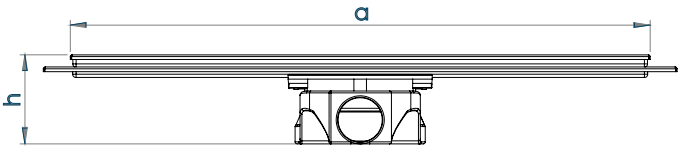

a,b ve h birimlerinin ölçülerini bir sonraki sayfada inceleyebilirsiniz.

DETAYLAR

İkiz Giderle
Duş Alanlarınızı Garantiye Alın

Zeminde oluşabilecek sızıntılara karşı ikinci bir güvenlik sağlayın.

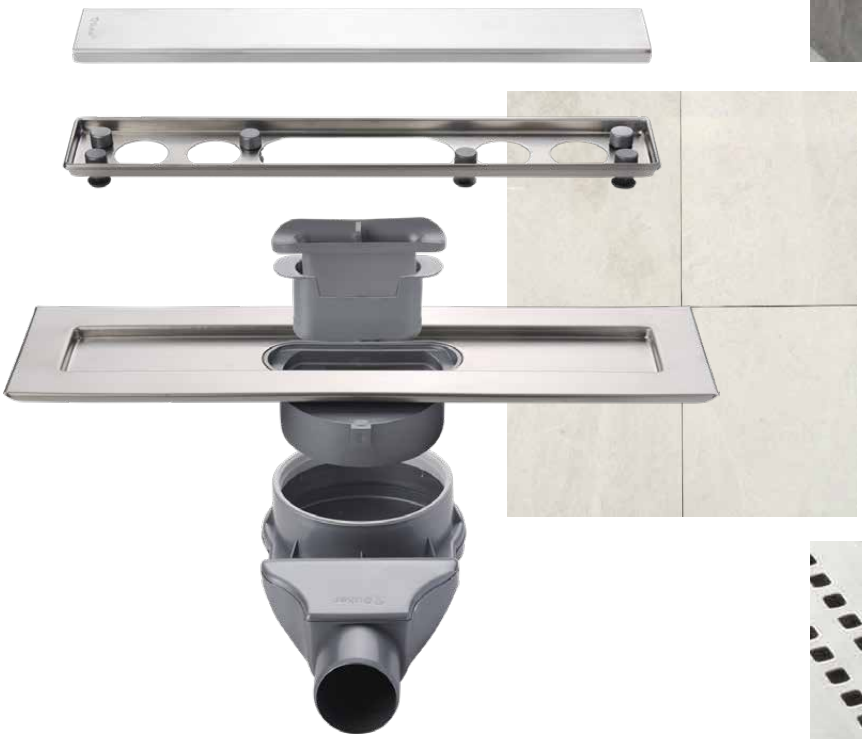

Izgara Seçenekleri
6 Farklı Izgara Seçeneği ile Tarzınızı Oluşturun

Plain, Cube, Slot, Labirent, Mermer Uyumlu, Seramik Uyumlu Izgara Seçenekleriyle Her Tasarıma ve Tarza Uygun Çözümler

Plain Izgara

Cube Izgara

Slot Izgara

Labirent Izgara

Mermer Uyumlu Izgara

Seramik Uyumlu Izgara

Kalite ile Fark Yaratın

LINE 1
SERİSİ

LINE 1
SERİSİ

Lineer Duş Kanalı

Sürme yalıtım uyumlu, yalıtım etekli, paslanmaz çelik kasalı, ikiz giderli

Debi Ø50 için 0,38lt/sn dir.

Kolay Temizlik

304 Kalite Paslanmaz

Kokumatik Koku Önleyici

Butil Bant İçin Fiyat Sorunuz.
Opsiyonel Olarak Satılmaktadır.

LABİRENT IZGARALI

Uzunluk (a)	Genişlik (b)	Yükseklik (h)	Çıkış Çapı	Ürün Kodu	Koli Adedi	Fiyat
30 cm	13,8 cm	9,6 cm	Ø50	1153-0983026-01	1	Fiyat İsteyiniz
40 cm	13,8 cm	9,6 cm	Ø50	1153-0984026-01	1	Fiyat İsteyiniz
50 cm	13,8 cm	9,6 cm	Ø50	1153-0985026-01	1	Fiyat İsteyiniz
60 cm	13,8 cm	9,6 cm	Ø50	1153-0986026-01	1	Fiyat İsteyiniz
80 cm	13,8 cm	9,6 cm	Ø50	1153-0988026-01	1	Fiyat İsteyiniz

CUBE IZGARALI

Uzunluk (a)	Genişlik (b)	Yükseklik (h)	Çıkış Çapı	Ürün Kodu	Koli Adedi	Fiyat
30 cm	13,8 cm	9,6 cm	Ø50	1153-1003026-01	1	Fiyat İsteyiniz
40 cm	13,8 cm	9,6 cm	Ø50	1153-1004026-01	1	Fiyat İsteyiniz
50 cm	13,8 cm	9,6 cm	Ø50	1153-1005026-01	1	Fiyat İsteyiniz
60 cm	13,8 cm	9,6 cm	Ø50	1153-1006026-01	1	Fiyat İsteyiniz
80 cm	13,8 cm	9,6 cm	Ø50	1153-1008026-01	1	Fiyat İsteyiniz

PLAIN IZGARALI

Uzunluk (a)	Genişlik (b)	Yükseklik (h)	Çıkış Çapı	Ürün Kodu	Koli Adedi	Fiyat
30 cm	13,8 cm	9,6 cm	Ø50	1153-1033026-01	1	Fiyat İsteyiniz
40 cm	13,8 cm	9,6 cm	Ø50	1153-1034026-01	1	Fiyat İsteyiniz
50 cm	13,8 cm	9,6 cm	Ø50	1153-1035026-01	1	Fiyat İsteyiniz
60 cm	13,8 cm	9,6 cm	Ø50	1153-1036026-01	1	Fiyat İsteyiniz
80 cm	13,8 cm	9,6 cm	Ø50	1153-1038026-01	1	Fiyat İsteyiniz

SLOT IZGARALI

Uzunluk (a)	Genişlik (b)	Yükseklik (h)	Çıkış Çapı	Ürün Kodu	Koli Adedi	Fiyat
30 cm	13,8 cm	9,6 cm	Ø50	1153-1063026-01	1	Fiyat İsteyiniz
40 cm	13,8 cm	9,6 cm	Ø50	1153-1064026-01	1	Fiyat İsteyiniz
50 cm	13,8 cm	9,6 cm	Ø50	1153-1065026-01	1	Fiyat İsteyiniz
60 cm	13,8 cm	9,6 cm	Ø50	1153-1066026-01	1	Fiyat İsteyiniz
80 cm	13,8 cm	9,6 cm	Ø50	1153-1068026-01	1	Fiyat İsteyiniz

Lineer Duş Kanalı

Sürme yalıtım uyumlu, yalıtım etekli, paslanmaz çelik kasalı, ikiz giderli

Debi Ø50 için 0,38lt/sn dir.

LINE 1
SERİSİ

Butil Bant İçin Fiyat Sorunuz.
Opsiyonel Olarak Satılmaktadır.

Kolay Temizlik

304 Kalite Paslanmaz

Kokumatik Koku Önleyici

SERAMİK UYUMLU

Uzunluk (a)	Genişlik (b)	Yükseklik (h)	Çıkış Çapı	Ürün Kodu	Koli Adedi	Fiyat
30 cm	13,8 cm	9,6 cm	Ø50	1153-1253026-01	1	Fiyat İsteyiniz
40 cm	13,8 cm	9,6 cm	Ø50	1153-1254026-01	1	Fiyat İsteyiniz
50 cm	13,8 cm	9,6 cm	Ø50	1153-1255026-01	1	Fiyat İsteyiniz
60 cm	13,8 cm	9,6 cm	Ø50	1153-1256026-01	1	Fiyat İsteyiniz
80 cm	13,8 cm	9,6 cm	Ø50	1153-1258026-01	1	Fiyat İsteyiniz

MERMER UYUMLU

Uzunluk (a)	Genişlik (b)	Yükseklik (h)	Çıkış Çapı	Ürün Kodu	Koli Adedi	Fiyat
30 cm	13,8 cm	10,6 cm	Ø50	1153-1303026-01	1	Fiyat İsteyiniz
40 cm	13,8 cm	10,6 cm	Ø50	1153-1304026-01	1	Fiyat İsteyiniz
50 cm	13,8 cm	10,6 cm	Ø50	1153-1305026-01	1	Fiyat İsteyiniz
60 cm	13,8 cm	10,6 cm	Ø50	1153-1306026-01	1	Fiyat İsteyiniz
80 cm	13,8 cm	10,6 cm	Ø50	1153-1308026-01	1	Fiyat İsteyiniz

Butil Bant İçin Fiyat Sorunuz.
Opsiyonel Olarak Satılmaktadır.

LINE 2 SLIM
SERİSİ

LINEER DUŞ KANALI

Sürme Yalıtım Uyumlu, Yalıtım Etekli,
Plastik Kasalı, İkiz Giderli

YALITIM UYUMLU

Yalıtımda Bir Adım Önde

Line 2 Slim Serisi ürünlerimiz alt gövdesinde bulunan tekstil eteği sayesinde tüm sürme su yalıtım malzemeleri ile %100 uyumludur. Bu sayede yalıtım açısından avantaj sağlar.

Line 2 Slim Serisi
Sorunsuz Bir Deneyim..

İkiz gider özelliği ve üst gövdesinde bulunan tekstil eteği sayesinde yalıtım konusunda avantaj sağlar. Tekstil eteği ürünün şap ile bütünleşmesine yardımcı olur ve yalıtımı güçlendirir.

LINE 2 SLIM
SERİSİ

Lineer Duş Kanalı

Sürme Yalıtım Köprülü, Plastik Kasalı

New Yenilendi! ★

Debi Ø50 için 0,38lt/sn dir.

FM APPROVED

PATENTED

- Alt gövdesi ile bütünleşmiş tekstil eteği sayesinde tüm sürme su yalıtım malzemeleri ile %100 uyumludur.
- Yükseklik ayarlı ayakları montajı kolaylaştırır, istenilen yükseklikte eğim betonu dökülmesine olanak tanır.
- İkiz gider özelliğine sahiptir. Bu sayede su yalıtımındaki riskleri azaltır.

Teknik Çizimler

Perspektif

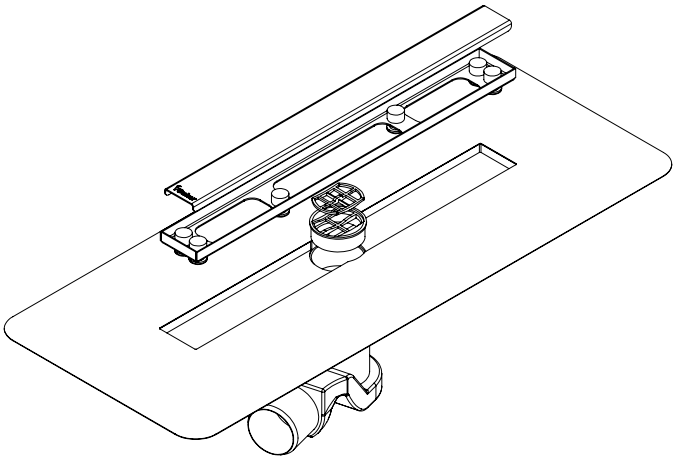

Üst Görünüm

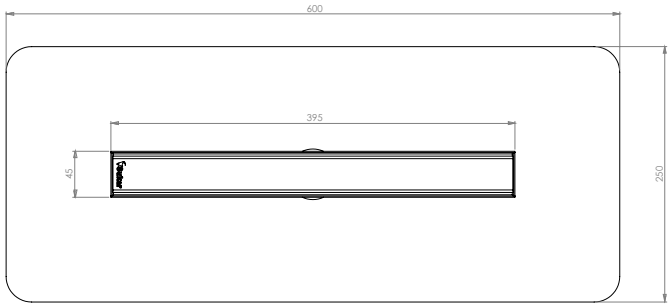

Yan Görünüm

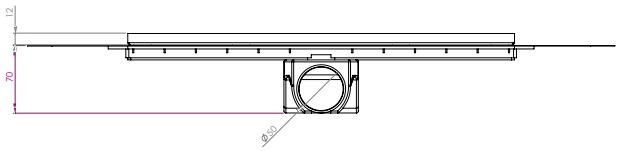

a,b ve h birimlerinin ölçülerini bir sonraki sayfada inceleyebilirsiniz.

DETAYLAR

Tekstil Eteği Sayesinde
Tüm Sürme Yalıtım Ürünleriyle %100 Uyumlu!

Zeminde oluşabilecek sızıntılara karşı ikinci bir güvenlik.

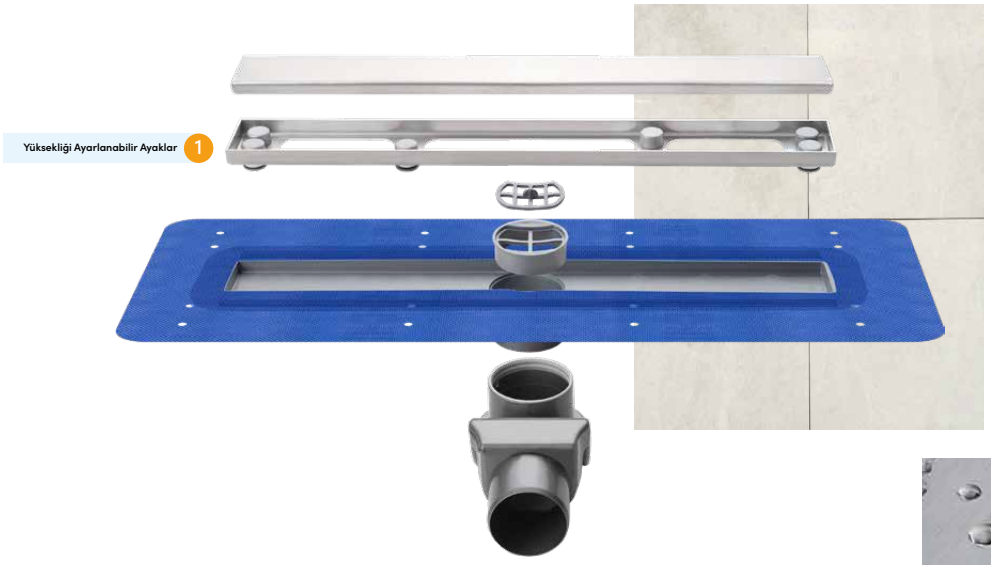

1 Açılıp kapanabilir vidalı ayakları sayesinde, ızgarayı 1cm' ye kadar daha yukarı konumlandırabilirsiniz.

İnce Slim Kasa
Sayesinde Şıklık ve Fonksiyon Bir Arada

Sade ve zarif tasarımı sayesinde, slim plain modeli estetik açıdan her türlü dekora uyum sağlar.

Plain Izgara

Süzgeçlerimizin ince ızgaraları, suyun hızlı bir şekilde tahliye edilmesini sağlarken, küçük parçacıkların tıkanmasını önler.

Böylece banyolarınızın temizliği ve hijyeni her zaman en üst düzeyde olur.

LINE 2 SLIM
SERİSİ

Lineer Duş Kanalı

Sürme Yalıtım Uyumlu, İkiz Giderli, Plastik Kasalı

Debi Ø50 için 0,38lt/sn dir.

Kolay Temizlik

304 Kalite Paslanmaz

Çöp Tutucu

PLAIN IZGARALI

Uzunluk (a)	Genişlik (b)	Yükseklik (h)	Çıkış Çapı	Ürün Kodu	Koli Adedi	Fiyat
40 cm	4,5 cm	7,8 cm	Ø50	1154-2034023-01	10	1.950 ₺
50 cm	4,5 cm	7,8 cm	Ø50	1154-2035023-01	10	2.440 ₺
60 cm	4,5 cm	7,8 cm	Ø50	1154-2036023-01	10	2.765 ₺

Lineer Duş Kanalı

Sürme Yalıtım Uyumlu, İkiz Giderli, Plastik Kasalı

Debi Ø50 için 0,38lt/sn dir.

LINE 2 SLIM
SERİSİ

Kolay Temizlik

304 Kalite Paslanmaz

Çöp Tutucu

AVANTAJLARI

-Tekstil membranı sayesinde yalıtıma %100 tutunur.

-360° dönebilen sabit çıkış gövdesi ile tesisat borusuna kolayca bağlanabilir.

-Duş alanlarında ekonomik çözüm sunar.

KULLANIM ALANLARI

-Banyo duşları,

-Sauna ve spalar,

-Hastane ve otel duşları,

-Fitness center soyunma odaları ve duşları.

-Teraslar ve Balkonlar,

-Açık alan duşları / Havuzbaşı, bahçe, plaj duşları

MONTAJ KOLAYLIĞI

-360° dönebilen sabit çıkış gövdesi tesisat yönüne göre ayarlanarak montaj kolaylığı sağlar.

-Yalıtım katmanının üzerine döşenecek olan seramik yüzeyi, kasanın üzerine konulan ızgara ile hizalanarak montaj tamamlanır.

LINE 4

SERİSİ

LINEER DUŞ KANALI

Paslanmaz Çelik Kasalı
Yalıtım Eteksiz

FARK YARATIN

Minimal Dokunuşlar

Artık süzgeçlerinizin işlevselliği kadar dekoratif bir unsur da olabileceğini fark edeceksiniz.

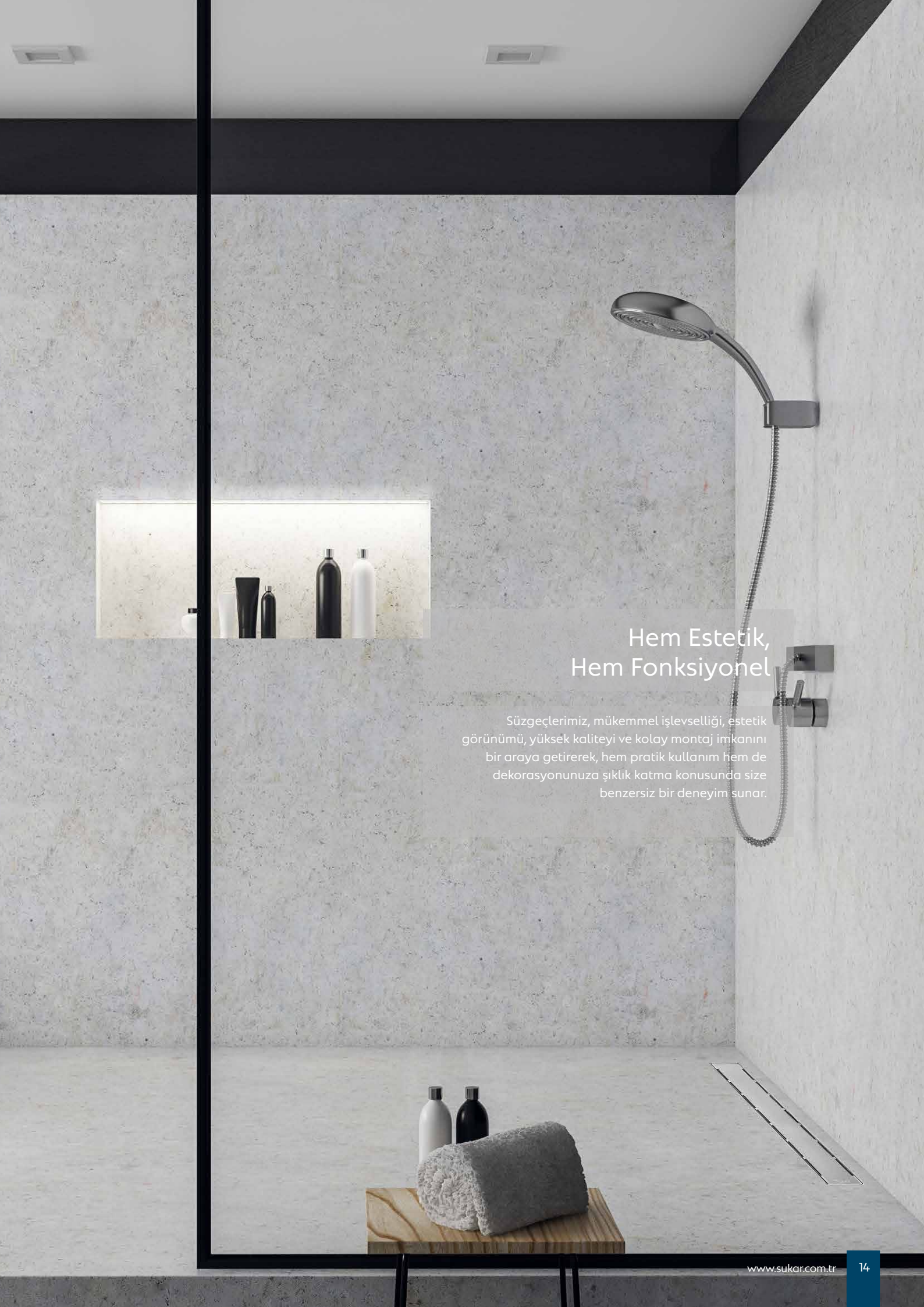

Hem Estetik, Hem Fonksiyonel

Süzgeçlerimiz, mükemmel işlevselliği, estetik görünümü, yüksek kaliteyi ve kolay montaj imkanını bir araya getirerek, hem pratik kullanım hem de dekorasyonunuza şıklık katma konusunda size benzersiz bir deneyim sunar.

LINE 4
SERİSİ

Lineer Duş Kanalı

Paslanmaz Çelik Kasalı, Yalıtım Eteksiz, Pratik Duş Süzgeci

Debi Ø50 için 0,38lt/sn dir.

- Paslanmaz çelik kasası ile şık görünümdedir. Kasanın eteksiz olması sayesinde sadece duşlarda değil, duvar dibine yakın uygulama yapılması gereken her alanda kullanılabilir.
- 360° dönebilen lamine contalı alt gövdesi ile her yönden gelen tesisat borusuna kolayca bağlanabilir.
- Sulu koku önleyici sistemlidir. Bu sayede kötü koku ve haşerelere geçit vermez

Alt Tas Seçenekleri

Değiştirilebilir alt tas alternatifleriyle suyu ihtiyacınız olan çap ve yükseklikte drene edebilirsiniz. Ayrıca yandan ve alttan çıkışlı ürünlerimiz mevcuttur.

Ø50 Ø70 Ø50 Ø50 Ø70

Teknik Çizimler

Perspektif

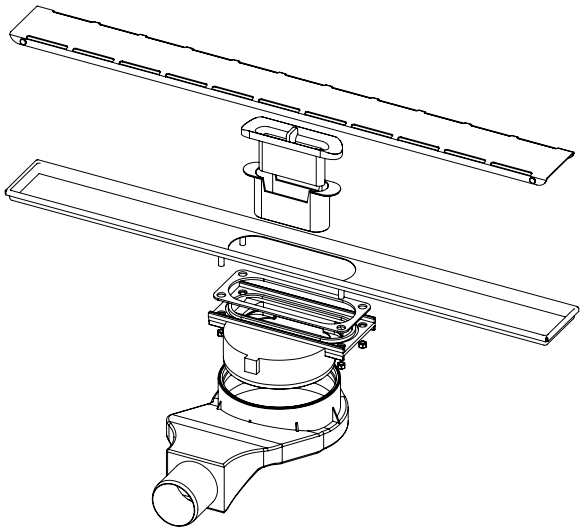

Üst Görünüm

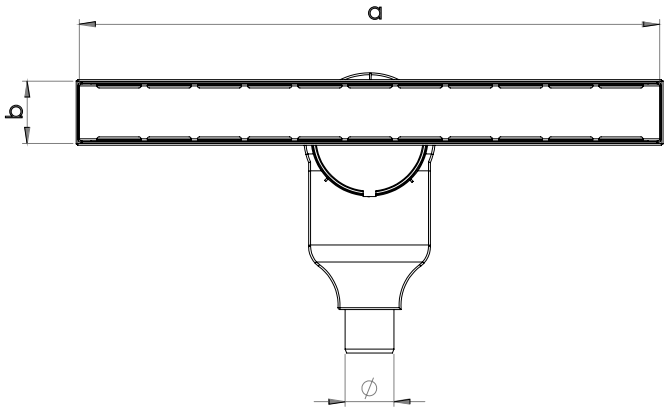

Yan Görünüm

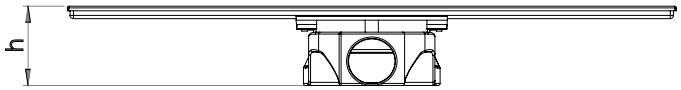

a,b ve h birimlerinin ölçülerini bir sonraki sayfada inceleyebilirsiniz.

DETAYLAR

Sizin Yerinize
Herşeyi Düşündük..

Kolay montaj, şık görünüm ve uzun yıllar sorunsuz kullanım..

Izgara Seçenekleri
5 Farklı Izgara Seçeneği ile Tarzınızı Oluşturun

Plain, Cube, Slot, Labirent ve Seramik Uyumlu Izgara Seçenekleriyle
Her Tasarıma ve Tarza Uygun Çözümler

Plain Izgara

Cube Izgara

Slot Izgara

Labirent Izgara

Seramik Uyumlu Izgara

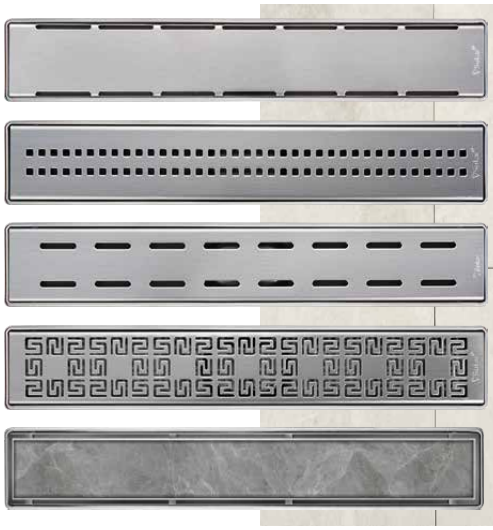

LINE 4
SERİSİ

Lineer Duş Kanalı

Paslanmaz Çelik Kasalı, Yalıtım Eteksiz, Pratik Duş Süzgeci

Debi Ø50 için 0,38lt/sn dir.

Kolay Temizlik

304 Kalite Paslanmaz

Sulu Sistem Koku Önleyici

LABİRENT IZGARALI

Uzunluk (a)	Genişlik (b)	Yükseklik (h)	Çıkış Çapı	Ürün Kodu	Koli Adedi	Fiyat
20 cm	6,74 cm	8,6 cm	Ø50	1153-1632023-01	10	2.425 ₺
30 cm	6,74 cm	8,6 cm	Ø50	1153-1633023-01	10	2.835 ₺
40 cm	6,74 cm	8,6 cm	Ø50	1153-1634023-01	10	3.290 ₺
50 cm	6,74 cm	8,6 cm	Ø50	1153-1635023-01	10	3.760 ₺
60 cm	6,74 cm	8,6 cm	Ø50	1153-1636023-01	10	4.425 ₺
80 cm	6,74 cm	8,6 cm	Ø50	1153-1638023-01	10	5.200 ₺

CUBE IZGARALI

Uzunluk (a)	Genişlik (b)	Yükseklik (h)	Çıkış Çapı	Ürün Kodu	Koli Adedi	Fiyat
20 cm	6,74 cm	8,6 cm	Ø50	1153-2412023-01	10	2.425 ₺
30 cm	6,74 cm	8,6 cm	Ø50	1153-2413023-01	10	2.835 ₺
40 cm	6,74 cm	8,6 cm	Ø50	1153-2414023-01	10	3.290 ₺
50 cm	6,74 cm	8,6 cm	Ø50	1153-2415023-01	10	3.695 ₺
60 cm	6,74 cm	8,6 cm	Ø50	1153-2416023-01	10	4.375 ₺
80 cm	6,74 cm	8,6 cm	Ø50	1153-2418023-01	10	5.160 ₺

PLAIN IZGARALI

Uzunluk (a)	Genişlik (b)	Yükseklik (h)	Çıkış Çapı	Ürün Kodu	Koli Adedi	Fiyat
20 cm	6,74 cm	8,6 cm	Ø50	1153-0812023-01	10	2.425 ₺
30 cm	6,74 cm	8,6 cm	Ø50	1153-0813023-01	10	2.835 ₺
40 cm	6,74 cm	8,6 cm	Ø50	1153-0814023-01	10	3.290 ₺
50 cm	6,74 cm	8,6 cm	Ø50	1153-0815023-01	10	3.695 ₺
60 cm	6,74 cm	8,6 cm	Ø50	1153-0816023-01	10	4.375 ₺
80 cm	6,74 cm	8,6 cm	Ø50	1153-0818023-01	10	5.160 ₺

SLOT IZGARALI

Uzunluk (a)	Genişlik (b)	Yükseklik (h)	Çıkış Çapı	Ürün Kodu	Koli Adedi	Fiyat
20 cm	6,74 cm	8,6 cm	Ø50	1153-1322023-01	10	2.425 ₺
30 cm	6,74 cm	8,6 cm	Ø50	1153-1323023-01	10	2.835 ₺
40 cm	6,74 cm	8,6 cm	Ø50	1153-1324023-01	10	3.290 ₺
50 cm	6,74 cm	8,6 cm	Ø50	1153-1325023-01	10	3.695 ₺
60 cm	6,74 cm	8,6 cm	Ø50	1153-1326023-01	10	4.375 ₺
80 cm	6,74 cm	8,6 cm	Ø50	1153-1328023-01	10	5.160 ₺

Lineer Duş Kanalı

Paslanmaz Çelik Kasalı, Yalıtım Eteksiz, Pratik Duş Süzgeci

Debi Ø50 için 0,38lt/sn dir.

LINE 4
SERİSİ

Kolay Temizlik

304 Kalite Paslanmaz

Sulu Sistem Koku Önleyici

SERAMİK UYUMLU

Uzunluk (a)	Genişlik (b)	Yükseklik (h)	Çıkış Çapı	Ürün Kodu	Koli Adedi	Fiyat
65 cm	6,74 cm	8,6 cm	Ø50	1153-2426523-01	1	**5.610 ₺**
80 cm	6,74 cm	8,6 cm	Ø50	1153-2428023-01	1	**6.065 ₺**

Çerçeve içerisine seramik uygulaması yapınız.

Seramik Uyumlu Model

LINE 4E

SERİSİ

LINEER DUŞ KANALI

Paslanmaz Çelik Izgaralı,
Plastik Kasalı, Yalıtım Eteksiz

EKONOMİK

Hem Ekonomik, Hem Kaliteli

Line 4E serisi lineer duş kanalımız paslanmaz çelik ızgarası, plastik kasası ile kaliteyi garanti ederken uygun fiyatlarıyla öne çıkıyor.

Kalite ve Uygun Fiyat Bir Arada!

Sukar kalitesiyle üretilen süzgeçlerimiz banyonuzda şıklığı ve kaliteyi garanti ediyor. Line 4E serisi duş kanallarımız ile uzun yıllar sorunsuz kullanım ve ekonomik çözümler sunuyoruz.

LINE 4E
SERİSİ

Lineer Duş Kanalı

Paslanmaz Çelik Izgaralı, Plastik Kasalı, Yalıtım Eteksiz

Debi Ø50 için 0,38lt/sn dir.

- 360° dönebilen sabit çıkış gövdesi tesisat yönüne göre ayarlanarak montaj kolaylığı sağlar.
- Kasanın eteksiz olması sayesinde sadece duşlarda değil, duvar dibine yakın uygulama yapılması gereken her alanda kullanılabilir.
- Duş alanlarında ekonomik çözüm sunar.

Teknik Çizimler

Perspektif

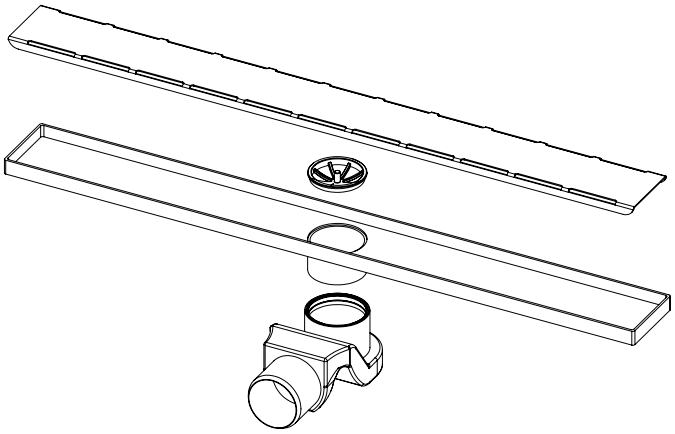

Üst Görünüm

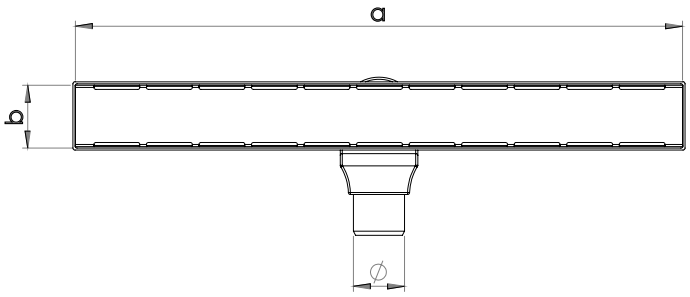

Yan Görünüm

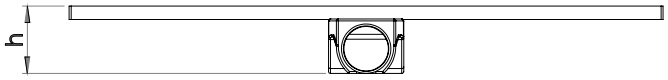

a,b ve h birimlerinin ölçülerini bir sonraki sayfada inceleyebilirsiniz.

DETAYLAR

Kaliteden Ödün Vermeden
Duş Alanlarında Ekonomik Çözümler Sunuyoruz

Çelik ızgarası sayesinde şık görünüm sağlar

Izgara Seçenekleri
3 Farklı Izgara Seçeneği ile Tarzınızı Oluşturun

Plain, Cube ve Slot Izgara Seçenekleriyle
Her Tasarıma ve Tarza Uygun Çözümler Sunuyoruz

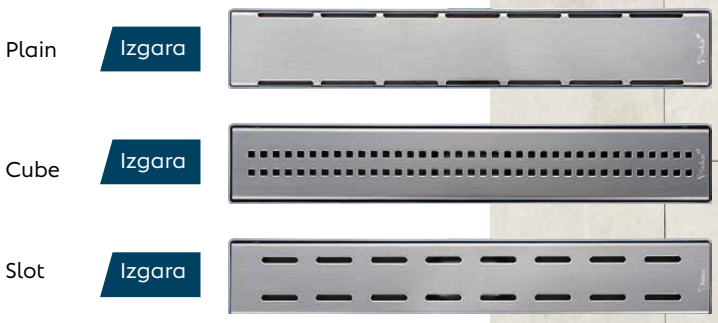

LINE 4E
SERİSİ

Lineer Duş Kanalı

Paslanmaz Çelik Izgaralı, Plastik Kasalı, Yalıtım Eteksiz

Debi Ø50 için 0,38lt/sn dir.

Kolay Temizlik

304 Kalite Paslanmaz

Çöp Tutucu

Opsiyonel Olarak Klape Eklenebilir

PLAIN IZGARALI

Uzunluk (a)	Genişlik (b)	Yükseklik (h)	Çıkış Çapı	Ürün Kodu	Koli Adedi	Fiyat
20 cm	6 cm	8,6 cm	Ø50	1154-1032050-01	70	1.050 ₺
30 cm	6 cm	8,6 cm	Ø50	1154-1033050-01	36	1.300 ₺
40 cm	6 cm	8,6 cm	Ø50	1154-1034050-01	36	1.560 ₺
50 cm	6 cm	8,6 cm	Ø50	1154-1035050-01	36	1.870 ₺
60 cm	6 cm	8,6 cm	Ø50	1154-1036050-01	36	2.075 ₺

SLOT IZGARALI

Uzunluk (a)	Genişlik (b)	Yükseklik (h)	Çıkış Çapı	Ürün Kodu	Koli Adedi	Fiyat
20 cm	6 cm	8,6 cm	Ø50	1154-1062050-01	70	1.050 ₺
30 cm	6 cm	8,6 cm	Ø50	1154-1063050-01	36	1.300 ₺
40 cm	6 cm	8,6 cm	Ø50	1154-1064050-01	36	1.560 ₺
50 cm	6 cm	8,6 cm	Ø50	1154-1065050-01	36	1.870 ₺
60 cm	6 cm	8,6 cm	Ø50	1154-1066050-01	36	2.075 ₺

CUBE IZGARALI

Uzunluk (a)	Genişlik (b)	Yükseklik (h)	Çıkış Çapı	Ürün Kodu	Koli Adedi	Fiyat
20 cm	6 cm	8,6 cm	Ø50	1154-1002050-01	70	1.050 ₺
30 cm	6 cm	8,6 cm	Ø50	1154-1003050-01	36	1.300 ₺
40 cm	6 cm	8,6 cm	Ø50	1154-1004050-01	36	1.560 ₺
50 cm	6 cm	8,6 cm	Ø50	1154-1005050-01	36	1.870 ₺
60 cm	6 cm	8,6 cm	Ø50	1154-1006050-01	36	2.075 ₺

Lineer Duş Kanalı

Paslanmaz Çelik Izgaralı, Plastik Kasalı, Yalıtım Eteksiz

Debi Ø50 için 0,38lt/sn dir.

LINE 4E
SERİSİ

Kolay Temizlik

304 Kalite Paslanmaz

Çöp Tutucu

Opsiyonel Olarak Klape Eklenebilir

BLACK

Uzunluk (a)	Genişlik (b)	Yükseklik (h)	Çıkış Çapı	Ürün Kodu	Koli Adedi	Fiyat
40 cm	6 cm	8,6 cm	Ø50	1154-1034050-31	36	**2.150 ₺**
50 cm	6 cm	8,6 cm	Ø50	1154-1035050-31	36	**2.440 ₺**
60 cm	6 cm	8,6 cm	Ø50	1154-1036050-31	36	**2.735 ₺**

AVANTAJLARI

-Plastik kasası ile şık görünümdedir. Kasanın eteksiz olması sayesinde sadece duşlarda değil, duvar dibine yakın uygulama yapılması gereken her alanda kullanılabilir.

-360° dönebilen sabit çıkış gövdesi ile tesisat borusuna kolayca bağlanabilir.

-Duş alanlarında ekonomik çözüm sunar.

KULLANIM ALANLARI

-Banyo duşları,

-Sauna ve spalar,

-Hastane ve otel duşları,

-Fitness center soyunma odaları ve duşları.

-Teraslar ve Balkonlar,

-Açık alan duşları / Havuzbaşı, bahçe, plaj duşları

LINE 4P

SERİSİ

LINEER DUŞ KANALI

Paslanmaz Çelik Izgaralı,
Plastik Kasalı, Yalıtım Eteksiz

PRATİK UYGULAMA

Kötü Kokuları Unutun!

Sulu sistem koku önleyici sayesinde banyonuzda kötü kokulardan kurtulun! Koku önleyiciler aynı zamanda haşerelere de geçit vermez.

Kalite ve Ekonomi ile Mükemmel Birleşim

Banyonuzun hijyenini ve konforunu artırmak için ekonomik seri duş kanallarımız mükemmel bir seçenektir. Hem ekonomik fiyatları hem de koku önleyici aparatları sayesinde, kaliteli ve rahat bir banyo deneyimini yaşayacaksınız.

LINE 4P
SERİSİ

Lineer Duş Kanalı

Paslanmaz Çelik Izgaralı, Plastik Kasalı, Yalıtım Eteksiz

Debi Ø50 için 0,38lt/sn dir.

- 360° dönebilen sabit çıkış gövdesi tesisat yönüne göre ayarlanarak montaj kolaylığı sağlar.
- Kasanın eteksiz olması sayesinde sadece duşlarda değil, duvar dibine yakın uygulama yapılması gereken her alanda kullanılabilir.
- Duş alanlarında ekonomik çözüm sunar.

Teknik Çizimler

Perspektif

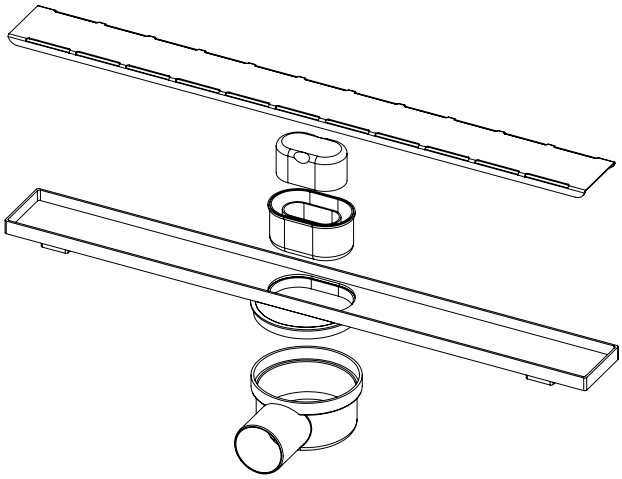

Üst Görünüm

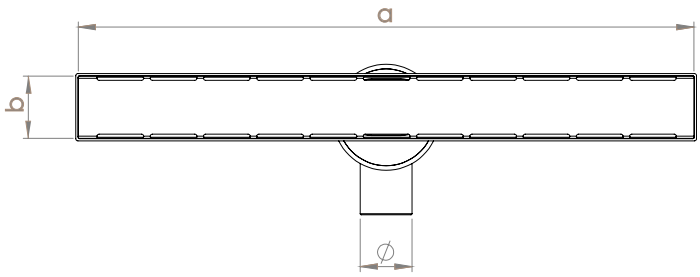

Yan Görünüm

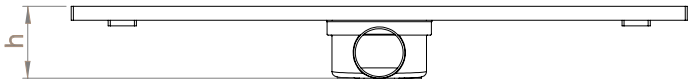

a,b ve h birimlerinin ölçülerini bir sonraki sayfada inceleyebilirsiniz.

DETAYLAR

Sulu Sistem
Koku Önleyici

Süzgeçlerimizde bulunan koku önleyici aparatlar, pis suyun kötü kokularını etkili bir şekilde önler.

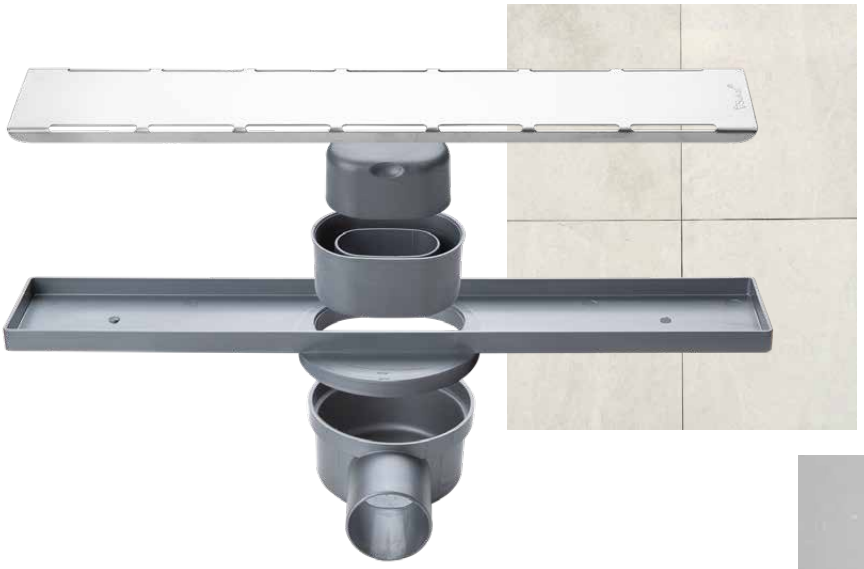

Izgara Seçenekleri
3 Farklı Izgara Seçeneği ile Fark Yaratın

Plain, Cube ve Slot Izgara Seçenekleriyle
Her Tasarıma ve Tarza Uygun Çözümler Sunuyoruz

Plain Izgara

Cube Izgara

Slot Izgara

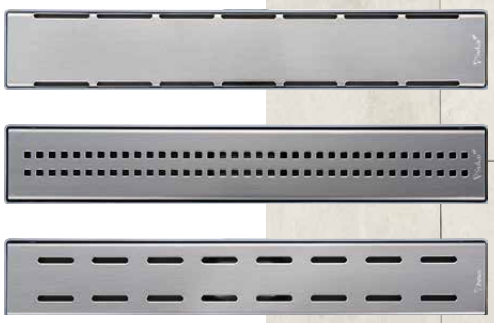

LINE 4P
SERİSİ

Lineer Duş Kanalı

Paslanmaz Çelik Izgaralı, Plastik Kasalı, Yalıtım Eteksiz

Debi Ø50 için 0,38lt/sn dir.

Kolay Temizlik

304 Kalite Paslanmaz

Sulu Sistem Koku Önleyici

PLAIN IZGARALI

Uzunluk (a)	Genişlik (b)	Yükseklik (h)	Çıkış Çapı	Ürün Kodu	Koli Adedi	Fiyat
20 cm	6 cm	6,90 cm	Ø50	1154-1032050-02	100	1.300 ₺
30 cm	6 cm	6,90 cm	Ø50	1154-1033050-02	80	1.535 ₺
40 cm	6 cm	6,90 cm	Ø50	1154-1034050-02	52	1.870 ₺
50 cm	6 cm	6,90 cm	Ø50	1154-1035050-02	40	2.075 ₺
60 cm	6 cm	6,90 cm	Ø50	1154-1036050-02	30	2.300 ₺

SLOT IZGARALI

Uzunluk (a)	Genişlik (b)	Yükseklik (h)	Çıkış Çapı	Ürün Kodu	Koli Adedi	Fiyat
20 cm	6 cm	6,90 cm	Ø50	1154-1062050-02	100	1.300 ₺
30 cm	6 cm	6,90 cm	Ø50	1154-1063050-02	80	1.535 ₺
40 cm	6 cm	6,90 cm	Ø50	1154-1064050-02	52	1.870 ₺
50 cm	6 cm	6,90 cm	Ø50	1154-1065050-02	40	2.075 ₺
60 cm	6 cm	6,90 cm	Ø50	1154-1066050-02	30	2.300 ₺

CUBE IZGARALI

Uzunluk (a)	Genişlik (b)	Yükseklik (h)	Çıkış Çapı	Ürün Kodu	Koli Adedi	Fiyat
20 cm	6 cm	6,90 cm	Ø50	1154-1002050-02	100	1.300 ₺
30 cm	6 cm	6,90 cm	Ø50	1154-1003050-02	80	1.535 ₺
40 cm	6 cm	6,90 cm	Ø50	1154-1004050-02	52	1.870 ₺
50 cm	6 cm	6,90 cm	Ø50	1154-1005050-02	40	2.075 ₺
60 cm	6 cm	6,90 cm	Ø50	1154-1006050-02	30	2.300 ₺

Lineer Duş Kanalı

Paslanmaz Çelik Izgaralı, Plastik Kasalı, Yalıtım Eteksiz

Debi Ø50 için 0,38lt/sn dir.

LINE 4P
SERİSİ

Kolay Temizlik

304 Kalite Paslanmaz

Sulu Sistem Koku Önleyici

AVANTAJLARI

-Plastik kasası ile şık görünümdedir. Kasanın eteksiz olması sayesinde sadece duşlarda değil, duvar dibine yakın uygulama yapılması gereken her alanda kullanılabilir.

-360° dönebilen sabit çıkış gövdesi ile tesisat borusuna kolayca bağlanabilir.

-Duş alanlarında ekonomik çözüm sunar.

KULLANIM ALANLARI

-Banyo duşları,

-Sauna ve spalar,

-Hastane ve otel duşları,

-Fitness center soyunma odaları ve duşları.

-Teraslar ve Balkonlar,

-Açık alan duşları / Havuzbaşı, bahçe, plaj duşları

MONTAJ KOLAYLIĞI

-360° dönebilen sabit çıkış gövdesi tesisat yönüne göre ayarlanarak montaj kolaylığı sağlar.

-Yalıtım katmanının üzerine döşenecek olan seramik yüzeyi, kasanınüzerine konulan ızgara ile hizalanarak montaj tamamlanır.

LINE 4S

SERİSİ

LINEER DUŞ KANALI

Plastik Kasalı, Yalıtım Etekli

ZARİF TASARIM

Yeni, İnce Slim Izgara

Sade ve zarif tasarımı sayesinde, yeni slim plain ızgara modeli estetik açıdan her türlü dekora uyum sağlar.

Şıklık ve Fonksiyonun Buluşma Noktası

Zarif ince ızgaralı Slim Plain modelimiz, banyo ve mutfaklarınızı hem şık hem de işlevsel bir şekilde dönüştürmek için mükemmel bir seçenektir.

LINE 4S
SERİSİ

Lineer Duş Kanalı

Plastik Kasalı, Yalıtım Etekli

Debi Ø50 için 0,38lt/sn dir.

- İnce Slim ızgarası sayesinde her açıdan şık ve kaliteli.
- 360° dönebilir yapısı sayesinde kolay montaj avantajına sahiptir.
- S'li alt tası sayesinde kötü kokulara geçit vermez.

Teknik Çizimler

Perspektif

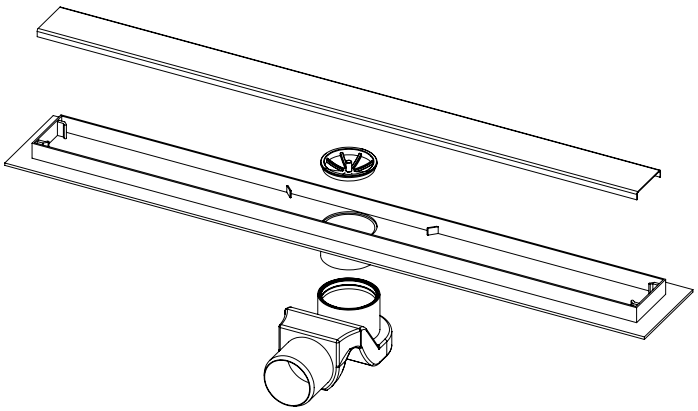

Yan Görünüm

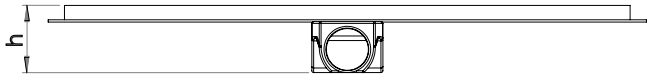

Üst Görünüm

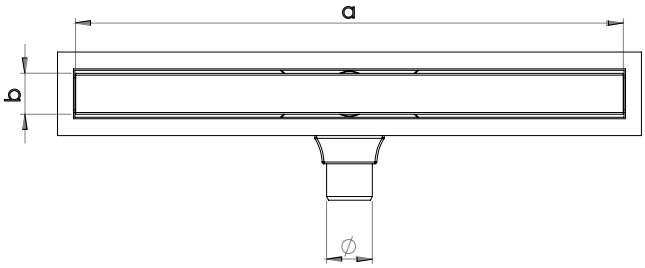

a,b ve h birimlerinin ölçülerini bir sonraki sayfada inceleyebilirsiniz.

DETAYLAR

Kalite ile Fark Yaratın

Daha Zarif, Daha Fonksiyonel.
Şıklık ve Fonksiyon Bir Arada.

S'li alt tası ile kötü kokuları banyonuzdan uzak tutar!

LINE 4S
SERİSİ

İnce Slim Kasa
Sayesinde Şıklık ve Fonksiyon Bir Arada

Sade ve zarif tasarımı sayesinde, slim plain modeli estetik açıdan her türlü dekora uyum sağlar.

Plain Izgara

Süzgeçlerimizin ince ızgaraları, suyun hızlı bir şekilde tahliye edilmesini sağlarken, küçük parçacıkların tıkanmasını önler.

Böylece banyolarınızın temizliği ve hijyeni her zaman en üst düzeyde olur.

LINE 4S
SERİSİ

Lineer Duş Kanalı

Plastik Kasalı, Yalıtım Etekli

Debi Ø50 için 0,38lt/sn dir.

Kolay Temizlik

304 Kalite Paslanmaz

Çöp Tutucu

Opsiyonel Olarak Klape Eklenebilir

PLAIN IZGARALI

Uzunluk (a)	Genişlik (b)	Yükseklik (h)	Çıkış Çapı	Ürün Kodu	Koli Adedi	Fiyat
40 cm	6 cm	8,6 cm	Ø50	1154-2354022-01	52	1.395 ₺
60 cm	6 cm	8,6 cm	Ø50	1154-2356022-01	32	1.990 ₺

Lineer Duş Kanalı

Plastik Kasalı, Yalıtım Etekli

Debi Ø50 için 0,38lt/sn dir.

LINE 4S
SERİSİ

Opsiyonel Olarak Klape Eklenebilir

Kolay Temizlik

304 Kalite Paslanmaz

Çöp Tutucu

AVANTAJLARI

-Plastik kasası ile şık görünümdedir. Kasanın eteksiz olması sayesinde sadece duşlarda değil, duvar dibine yakın uygulama yapılması gereken her alanda kullanılabilir.

-360° dönebilen sabit çıkış gövdesi ile tesisat borusuna kolayca bağlanabilir.

-Duş alanlarında ekonomik çözüm sunar.

KULLANIM ALANLARI

-Banyo duşları,

-Sauna ve spalar,

-Hastane ve otel duşları,

-Fitness center soyunma odaları ve duşları.

-Teraslar ve Balkonlar,

-Açık alan duşları / Havuzbaşı, bahçe, plaj duşları

MONTAJ KOLAYLIĞI

-360° dönebilen sabit çıkış gövdesi tesisat yönüne göre ayarlanarak montaj kolaylığı sağlar.

-Yalıtım katmanının üzerine döşenecek olan seramik yüzeyi, kasanın üzerine konulan ızgara ile hizalanarak montaj tamamlanır.

LINE 6

SERİSİ

LINEER DUŞ KANALI

Sürme Yalıtım Köprülü, Paslanmaz Çelik Kasalı,
Kokumatik Koku Önleyicili, Pratik Duş Seti

ZARİF TASARIM

Banyolarınıza Kaliteli Bir Dokunuş

Line 6 Serisi, sade ve modern tasarımı ile her türlü dekora uyum sağlar. Zarif çizgileri ve yüksek kalite işçiliği, yaşam alanlarınıza sofistike bir hava katar.

İnce Ayrıntılardaki Kaliteyi Hissedin

Üstün tasarım ve dayanıklılığın bir araya geldiği bu seri, banyolarınıza lüks bir dokunuş ekler.

LINE 6
SERİSİ

Lineer Duş Kanalı

Sürme Yalıtım Köprülü, Paslanmaz Çelik Kasalı, Kokumatik Koku Önleyicili, Pratik Duş Seti

Debi Ø50 için 0,38lt/sn dir.

Uygulama videosunu izlemek için
QR kodu tarayınız

Alt Tas Seçenekleri

ALTTAN ÇIKIŞLILARI MEVCUTTUR.

Büyük S Yalıtım Kiti

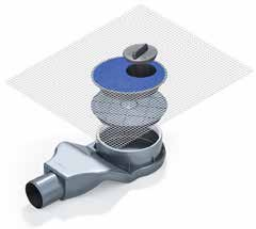

Çıkış Çapı	Ürün Kodu	Koli Adedi	Fiyat
Ø50	1002-0385023-13	100	725 ₺

Contalı Yalıtım Kiti

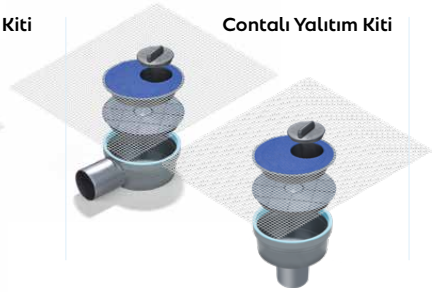

Çıkış Çapı	Ürün Kodu	Koli Adedi	Fiyat
Ø50	1002-0385023-11	100	725 ₺
Ø70	1002-0387023-11	50/100	840 ₺
(A) Ø50	1002-0385000-11	50/100	725 ₺
(A) Ø70	1002-0387000-11	50/100	840 ₺

S Yalıtım Kiti

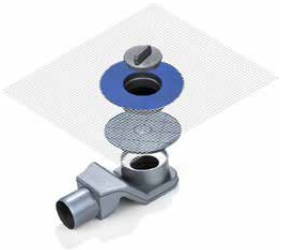

Çıkış Çapı	Ürün Kodu	Koli Adedi	Fiyat
Ø50	1002-0385023-12	100	725 ₺

Sabit Çıkış Gövdesi

Çıkış Çapı	Ürün Kodu	Koli Adedi	Fiyat
Ø50	1001-2605022-11	100	135 ₺
Ø50(S)	1001-2605022-12	75	145 ₺

Teknik Çizimler

Perspektif

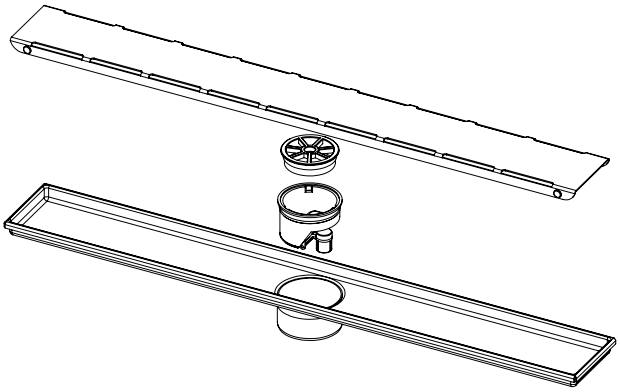

Üst Görünüm

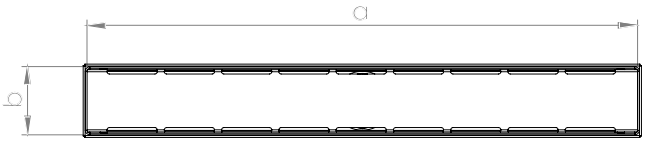

Yan Görünüm

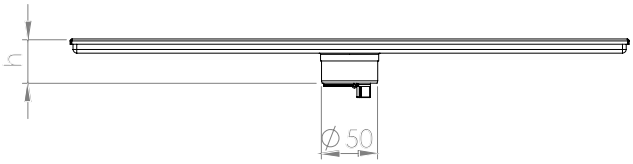

a,b ve h birimlerinin ölçülerini sonraki sayfalarda inceleyebilirsiniz.

DETAYLAR

304 Kalite Paslanmaz Çelik,
ve Koku Önleyicili Pratik Duş Seti

Line 6 Serisi, en kaliteli malzemeleri, zarif tasarımı ve yüksek işçilik kalitesini bir araya getirir.

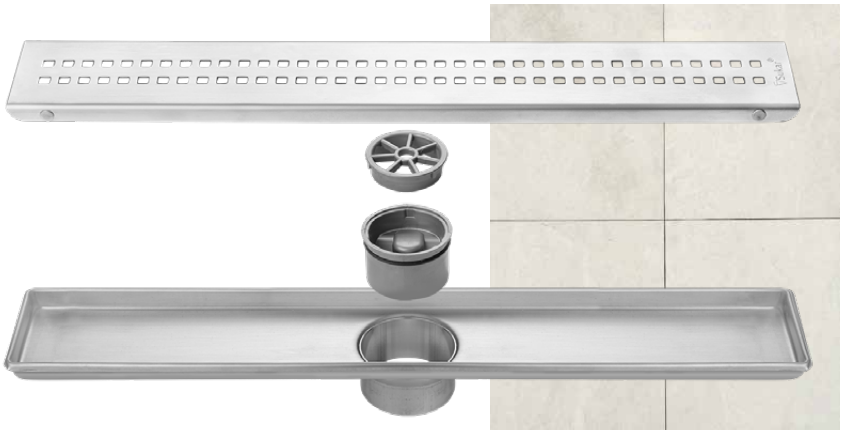

Izgara Seçenekleri
6 Farklı Izgara Seçeneği ile Tarzınızı Oluşturun

Plain, Cube, Slot, Labirent, Mermer Uyumlu, Seramik Uyumlu Izgara Seçenekleriyle Her Tasarıma ve Tarza Uygun Çözümler

Plain Izgara

Cube Izgara

Slot Izgara

Labirent Izgara

Mermer Uyumlu Izgara

Seramik Uyumlu Izgara

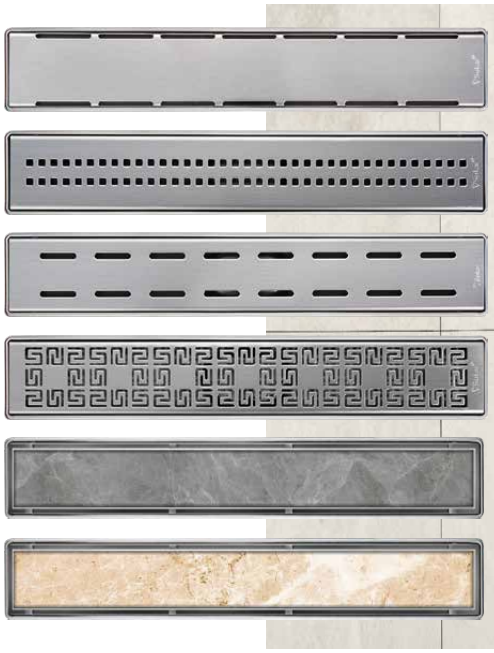

LINE 6
SERİSİ

LINE 6
SERİSİ

Lineer Duş Kanalı

Sürme Yalıtım Köprülü, Paslanmaz Çelik Kasalı, Kokumatik Koku Önleyicili, Pratik Duş Seti

Debi Ø50 için 0,38lt/sn dir.

304 Kalite
Paslanmaz Çelik Izgara

Paslanmaz Çelik Olması Sayesinde Uzun Yıllar Kullanım Sunar.

Çöp Tutucu

Çöp ve Kıl Tutucu İstenmeyen Parçaları Bir Üst Katmanda Önleyerek Tesisatınızın Tıkanmasını Engeller.

Kokumatik
Klape Sistemi

Sadece Su Akarken Açılan Klape Sitemi Sayesinde Kötü Kokuyu ve Haşereleri Engeller.

304 Kalite
Paslanmaz Çelik Kasa

Paslanmaz Çelik Olması Sayesinde Duş Alanlarınızın Daha Hijyenik Olmasını Sağlar.

Renk Seçenekleri ile Fark Yaratın

Bronze Plain

Gold Plain

Black Plain

Renk Seçenekleri ile
Bayonuza Uyum Sağlayın

3 farklı renk seçeneği ile banyonuza en uygun rengi seçerek dekorasyonunuzu tamamlayın.

Renkli ve farklı tarzlardaki ızgaralarımız sayesinde tüm kontrol sizde!

Patentli Ürün

Kokumatik İle Haşerelere ve Kötü Kokulara **Geçit Yok!**

Kokukamatik
Su Akmadığında Kapalı Kalır

Sukar tarafından Patentli bir uygulama olan Kokumatik Klape sistemi su akmadığında kapalı kalarak kötü kokularınv e haşerelerin yukarı çıkmasını engeller. Bu sayede daha hijyenik duş alanları sunar.

Sadece
Su Aktığında Açılır

Sukar tarafından geliştirilen Kokumatik Klape sistemi özel mekanizması sayesinde sadece su akarken açılır. Böylece bir koruma görevi görür.

Avantajları

- Kolay Temizlik
- 304 Kalite Paslanmaz
- Kokulara Geçit Vermez

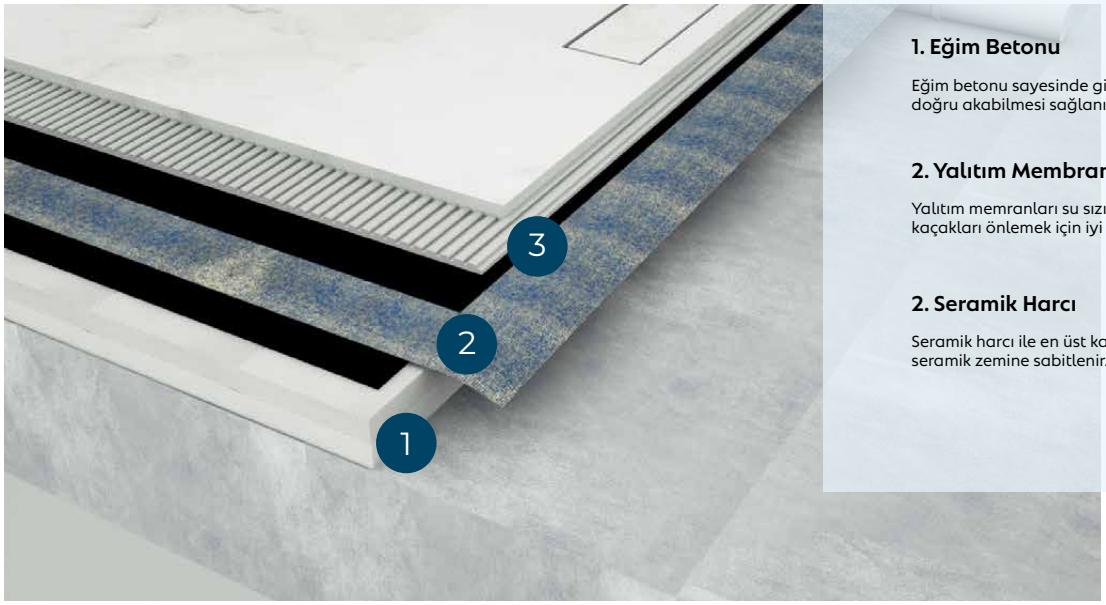

1. Eğim Betonu

Eğim betonu sayesinde gidere doğru akabilmesi sağlanır.

2. Yalıtım Membranı

Yalıtım memranları su sızıntılarını ve kaçakları önlemek için iyi bir yoldur.

2. Seramik Harcı

Seramik harcı ile en üst katmandaki seramik zemine sabitlenir.

LINE 6
SERİSİ

Lineer Duş Kanalı

Sürme Yalıtım Köprülü, Paslanmaz Çelik Kasalı, Kokumatik Koku Önleyicili, Pratik Duş Seti

Debi Ø50 için 0,38lt/sn dir.

Kolay Temizlik

304 Kalite Paslanmaz

Kokumatik Koku Önleyici

LABİRENT IZGARALI

Uzunluk (a)	Genişlik (b)	Yükseklik (h)	Çıkış Çapı	Ürün Kodu	Koli Adedi	Fiyat
20 cm	6 cm	4,5 cm	Ø50	1156-0982000-01	20	2.765 ₺
30 cm	6 cm	4,5 cm	Ø50	1156-0983000-01	15	3.250 ₺
40 cm	6 cm	4,5 cm	Ø50	1156-0984000-01	10	3.740 ₺
50 cm	6 cm	4,5 cm	Ø50	1156-0985000-01	10	4.225 ₺
60 cm	6 cm	4,5 cm	Ø50	1156-0986000-01	10	5.040 ₺
80 cm	6 cm	4,5 cm	Ø50	1156-0988000-01	10	5.850 ₺

CUBE IZGARALI

Uzunluk (a)	Genişlik (b)	Yükseklik (h)	Çıkış Çapı	Ürün Kodu	Koli Adedi	Fiyat
20 cm	6 cm	4,5 cm	Ø50	1156-1002000-01	20	2.440 ₺
30 cm	6 cm	4,5 cm	Ø50	1156-1003000-01	15	2.845 ₺
40 cm	6 cm	4,5 cm	Ø50	1156-1004000-01	10	3.250 ₺
50 cm	6 cm	4,5 cm	Ø50	1156-1005000-01	10	3.700 ₺
60 cm	6 cm	4,5 cm	Ø50	1156-1006000-01	10	4.390 ₺
80 cm	6 cm	4,5 cm	Ø50	1156-1008000-01	10	5.145 ₺
100 cm	6 cm	4,5 cm	Ø50	1156-1001000-01	1	Fiyat İsteyiniz

PLAIN IZGARALI

Uzunluk (a)	Genişlik (b)	Yükseklik (h)	Çıkış Çapı	Ürün Kodu	Koli Adedi	Fiyat
20 cm	6 cm	4,5 cm	Ø50	1156-1032000-01	20	2.440 ₺
30 cm	6 cm	4,5 cm	Ø50	1156-1033000-01	15	2.845 ₺
40 cm	6 cm	4,5 cm	Ø50	1156-1034000-01	10	3.250 ₺
50 cm	6 cm	4,5 cm	Ø50	1156-1035000-01	10	3.700 ₺
60 cm	6 cm	4,5 cm	Ø50	1156-1036000-01	10	4.390 ₺
80 cm	6 cm	4,5 cm	Ø50	1156-1038000-01	10	5.200 ₺
100 cm	6 cm	4,5 cm	Ø50	1156-1031000-01	1	Fiyat İsteyiniz

SLOT IZGARALI

Uzunluk (a)	Genişlik (b)	Yükseklik (h)	Çıkış Çapı	Ürün Kodu	Koli Adedi	Fiyat
20 cm	6 cm	4,5 cm	Ø50	1156-1062000-01	20	2.440 ₺
30 cm	6 cm	4,5 cm	Ø50	1156-1063000-01	15	2.845 ₺
40 cm	6 cm	4,5 cm	Ø50	1156-1064000-01	10	3.250 ₺
50 cm	6 cm	4,5 cm	Ø50	1156-1065000-01	10	3.700 ₺
60 cm	6 cm	4,5 cm	Ø50	1156-1066000-01	10	4.390 ₺
80 cm	6 cm	4,5 cm	Ø50	1156-1068000-01	10	5.200 ₺
100 cm	6 cm	4,5 cm	Ø50	1156-1061000-01	1	Fiyat İsteyiniz

Lineer Duş Kanalı

Sürme Yalıtım Köprülü, Paslanmaz Çelik Kasalı, Kokumatik Koku Önleyicili, Pratik Duş Seti

Debi Ø50 için 0,38lt/sn dir.

LINE 6
SERİSİ

GOLD

Uzunluk (a)	Genişlik (b)	Yükseklik (h)	Çıkış Çapı	Ürün Kodu	Koli Adedi	Fiyat
40 cm	6 cm	4,5 cm	Ø50	1156-1034000-71	10	4.575 ₺
50 cm	6 cm	4,5 cm	Ø50	1156-1035000-71	10	4.860 ₺
60 cm	6 cm	4,5 cm	Ø50	1156-1036000-71	10	5.145 ₺

BRONZE

Uzunluk (a)	Genişlik (b)	Yükseklik (h)	Çıkış Çapı	Ürün Kodu	Koli Adedi	Fiyat
40 cm	6 cm	4,5 cm	Ø50	1156-1034000-51	10	4.575 ₺
50 cm	6 cm	4,5 cm	Ø50	1156-1035000-51	10	4.860 ₺
60 cm	6 cm	4,5 cm	Ø50	1156-1036000-51	10	5.145 ₺

BLACK

Boyalı Ürün

Uzunluk (a)	Genişlik (b)	Yükseklik (h)	Çıkış Çapı	Ürün Kodu	Koli Adedi	Fiyat
40 cm	6 cm	4,5 cm	Ø50	1156-1034000-31	10	4.575 ₺
50 cm	6 cm	4,5 cm	Ø50	1156-1035000-31	10	4.860 ₺
60 cm	6 cm	4,5 cm	Ø50	1156-1036000-31	10	5.145 ₺

SERAMİK UYUMLU

Mermer Uyumlu Olarak Üretilebilir

Uzunluk (a)	Genişlik (b)	Yükseklik (h)	Çıkış Çapı	Ürün Kodu	Koli Adedi	Fiyat
40 cm	6 cm	4,5 cm	Ø50	1156-2424000-01	10	4.575 ₺
50 cm	6 cm	4,5 cm	Ø50	1156-2425000-01	10	4.860 ₺
60 cm	6 cm	4,5 cm	Ø50	1156-2426000-01	10	5.145 ₺

PREMIUM

Talep Edilen Ölçülere Göre Özel Üretim Yapılabilir

Uzunluk (a)	Genişlik (b)	Yükseklik (h)	Çıkış Çapı	Ürün Kodu	Koli Adedi	Fiyat
40 cm	6 cm	4,5 cm	Ø50	1156-2034000-01	10	Fiyat İsteyiniz
50 cm	6 cm	4,5 cm	Ø50	1156-2035000-02	10	Fiyat İsteyiniz
60 cm	6 cm	4,5 cm	Ø50	1156-2036000-02	10	Fiyat İsteyiniz

SLIM

Uzunluk (a)	Genişlik (b)	Yükseklik (h)	Çıkış Çapı	Ürün Kodu	Koli Adedi	Fiyat
40 cm	6 cm	4,5 cm	Ø50	1156-2034000-02	10	Fiyat İsteyiniz
50 cm	6 cm	4,5 cm	Ø50	1156-2035000-02	10	Fiyat İsteyiniz
60 cm	6 cm	4,5 cm	Ø50	1156-2036000-02	10	Fiyat İsteyiniz

LINE 6E

SERİSİ

LINEER DUŞ KANALI

Sürme Yalıtım Köprülü, Plastik Kasalı,
Kokumatik Koku Önleyicili, Pratik Duş Seti

EKONOMİK

Kaliteyi Uygun Fiyatlarla Sunuyoruz

Line 6 Serisinin kalitesini uygun fiyatlarla sunuyoruz.
Paslanmaz çelik ızgara, plastik kasa ve
koku önleyiciler.

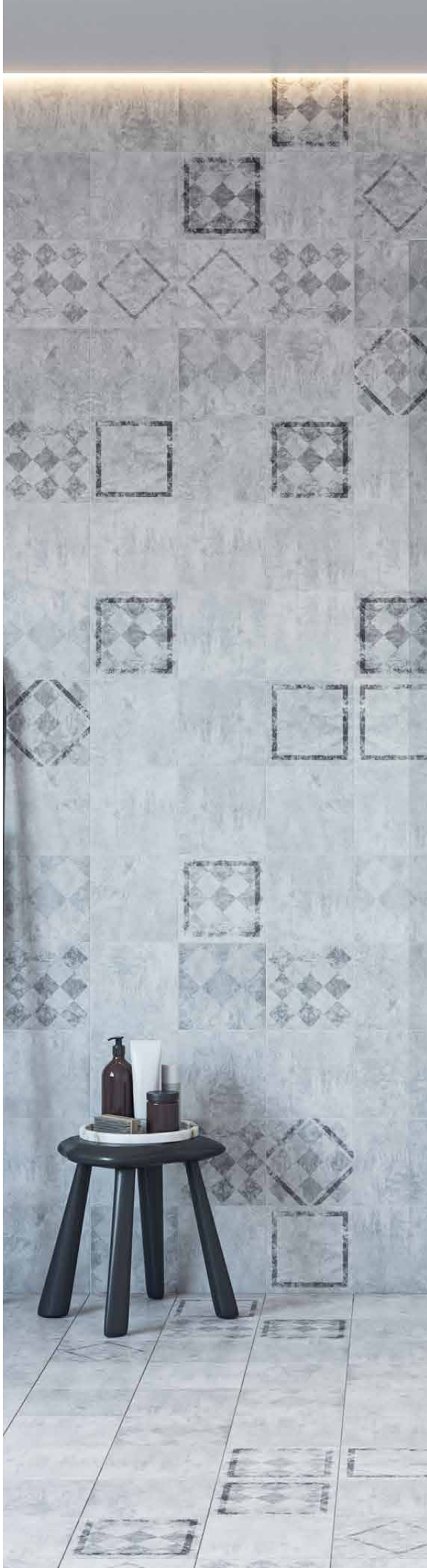

Aynı Kalite, Daha Az Maliyet

Ürünlerimizin kalitesinden kesinlikle ödün verilmez. Kullanılan malzemeler, işçilik kalitesi ve dayanıklılık en yüksek standartlara uygun olarak üretilir. Line 6E Serisi ile aynı kaliteyi daha uygun fiyatlarla elde etmek artık mümkün.

LINE 6E
SERİSİ

Lineer Duş Kanalı

Sürme Yalıtım Köprülü, Plastik Kasalı, Kokumatik Koku Önleyicili, Pratik Duş Seti

Debi Ø50 için 0,38lt/sn dir.

Alt Tas Seçenekleri

ALTTAN ÇIKIŞLILARI MEVCUTTUR.

Büyük S Yalıtım Kiti

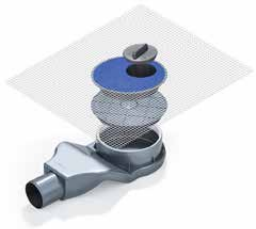

Contalı Yalıtım Kiti

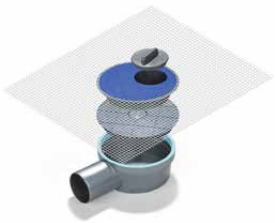

S Yalıtım Kiti

Sabit Çıkış Gövdesi

	Çıkış Çapı	Ürün Kodu	Koli Adedi	Fiyat	Çıkış Çapı	Ürün Kodu	Koli Adedi	Fiyat	Çıkış Çapı	Ürün Kodu	Koli Adedi	Fiyat	Çıkış Çapı	Ürün Kodu	Koli Adedi	Fiyat
	Ø50	1002-0385023-13	100	725 ₺	Ø50	1002-0385023-11	100	725 ₺	Ø50	1002-0385023-12	100	725 ₺	Ø50	1001-2605022-11	100	135 ₺
Alttan Çıkışlı	Ø50	1002-0385000-11	100	725 ₺	Ø70	1002-0387023-11	50/100	840 ₺					Ø50(S)	1001-2605022-12	75	145 ₺

Teknik Çizimler

Perspektif

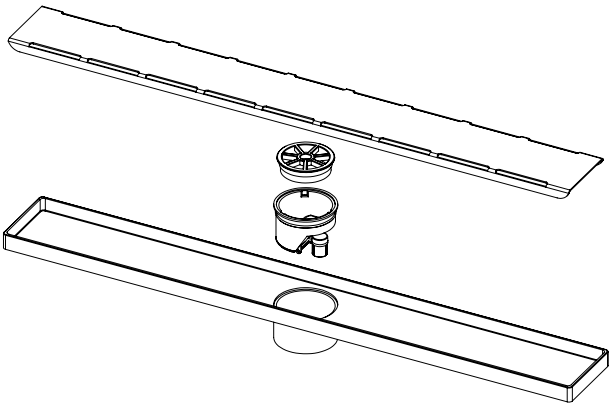

Üst Görünüm

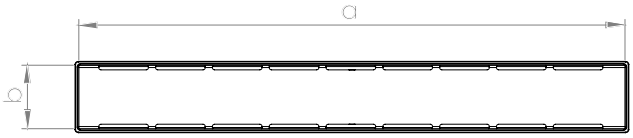

Yan Görünüm

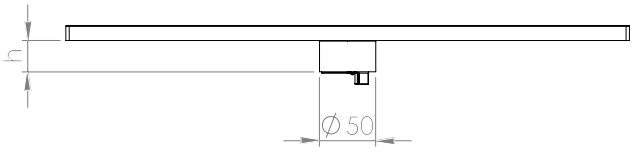

a,b ve h birimlerinin ölçülerini bir sonraki sayfada inceleyebilirsiniz.

DETAYLAR

Sürme Yalıtım Köprülü

Plastik Kasalı, Kokumatik Koku Önleyicili

Kullanılan malzemeler, işçilik kalitesi ve dayanıklılık, en yüksek standartlara uygun olarak üretilir.

LINE 6E SERİSİ

Izgara Seçenekleri

3 Farklı Izgara Seçeneği ile Tarzınızı Oluşturun

Plain, Cube ve Slot Izgara Seçenekleriyle Her Tasarıma ve Tarza Uygun Çözümler

Plain Izgara

Cube Izgara

Slot Izgara

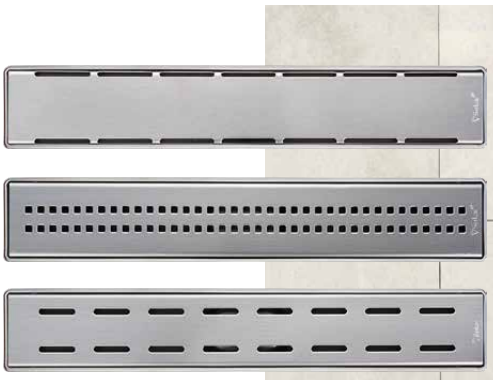

LINE 6E
SERİSİ

Lineer Duş Kanalı

Sürme Yalıtım Köprülü, Plastik Kasalı, Kokumatik Koku Önleyicili, Partik Duş Seti

Debi Ø50 için 0,38lt/sn dir.

Kolay Temizlik

304 Kalite Paslanmaz

Kokumatik Koku Önleyici

PLAIN IZGARALI

Uzunluk (a)	Genişlik (b)	Yükseklik (h)	Çıkış Çapı	Ürün Kodu	Koli Adedi	Fiyat
20cm	6 cm	4,5 cm	Ø50	1154-1032000-01	100	995 ₺
30cm	6 cm	4,5 cm	Ø50	1154-1033000-01	80	1.240 ₺
40cm	6 cm	4,5 cm	Ø50	1154-1034000-01	60	1.510 ₺
50cm	6 cm	4,5 cm	Ø50	1154-1035000-01	50	1.825 ₺
60cm	6 cm	4,5 cm	Ø50	1154-1036000-01	40	2.035 ₺

SLOT IZGARALI

Uzunluk (a)	Genişlik (b)	Yükseklik (h)	Çıkış Çapı	Ürün Kodu	Koli Adedi	Fiyat
20cm	6 cm	4,5 cm	Ø50	1154-1062000-01	100	995 ₺
30cm	6 cm	4,5 cm	Ø50	1154-1063000-01	80	1.240 ₺
40cm	6 cm	4,5 cm	Ø50	1154-1064000-01	60	1.510 ₺
50cm	6 cm	4,5 cm	Ø50	1154-1065000-01	50	1.825 ₺
60cm	6 cm	4,5 cm	Ø50	1154-1066000-01	40	2.035 ₺

CUBE IZGARALI

Uzunluk (a)	Genişlik (b)	Yükseklik (h)	Çıkış Çapı	Ürün Kodu	Koli Adedi	Fiyat
20cm	6 cm	4,5 cm	Ø50	1154-1002000-01	100	995 ₺
30cm	6 cm	4,5 cm	Ø50	1154-1003000-01	80	1.240 ₺
40cm	6 cm	4,5 cm	Ø50	1154-1004000-01	60	1.510 ₺
50cm	6 cm	4,5 cm	Ø50	1154-1005000-01	50	1.825 ₺
60cm	6 cm	4,5 cm	Ø50	1154-1006000-01	40	2.035 ₺

Lineer Duş Kanalı

Sürme Yalıtım Köprülü, Plastik Kasalı, Kokumatik Koku Önleyicili, Partik Duş Seti

Debi Ø50 için 0,38lt/sn dir.

LINE 6E
SERİSİ

Kolay Temizlik

304 Kalite Paslanmaz

Kokumatik Koku Önleyici

AVANTAJLARI

-Plastik kasası ile şık görünümdedir. Kasanın eteksiz olması sayesinde sadece duşlarda değil, duvar dibine yakın uygulama yapılması gereken her alanda kullanılabilir.

-Yalıtım uygulaması yapılacak yerlerde yalıtım köprüsü bütünleşmiş file eteği ve tekstil tabakası sayesinde tüm sürme su yalıtım malzemeleri ile %100 uyumludur.

-360° dönebilen sabit çıkış aparatı ile her yönden gelen tesisat borusuna kolayca bağlanabilir.

-20 cm'den 250 cm'e kadar özel üretim yapılmaktadır.

KULLANIM ALANLARI

-Banyo duşları,

-Sauna ve spalar,

-Hastane ve otel duşları,

-Fitness center soyunma odaları ve duşları.

-Teraslar ve Balkonlar,

-Açık alan duşları / Havuzbaşı, bahçe, plaj duşları

MONTAJ KOLAYLIĞI

-Eğim şapı dökülürken koruma kapağı sayesinde alt gövde ve f ileli yalıtım eteği korunur.

-Yalıtım köprüsü görevini gören f ileli üst gövde yalıtım katmanları arasında kalarak süzgecin sürme yalıtım ile bütünleşmesi sağlanır.

-Böylece sistem seramik döşeme aşamasına gelene kadar korunmuş ve montaj hataları azaltılmış olur.

-Ayrıca uygulama zamanlamasında esnek ve pratik bir çözümde sağlanmış olur.

-Sistem ikiz gider özelliğine sahiptir.

LINE 7

SERİSİ

LINEER DUŞ KANALI

Her Türlü Yalıtıma Uyumlu,
Paslanmaz Çelik Kasalı, Yüksekliği Ayarlanabilir

MÜKEMMEL ESNEKLİK

Yüksekliği Ayarlanabilir

Yüksekliği ayarlanabilir üst gövdesi ile 1 cm'den 5,5 cm'e kadar dilediğiniz yükseklikte uygulayabilirsiniz. Ayrıca uzatma aparatı ile sınırsız yükseltme olanağı sunar.

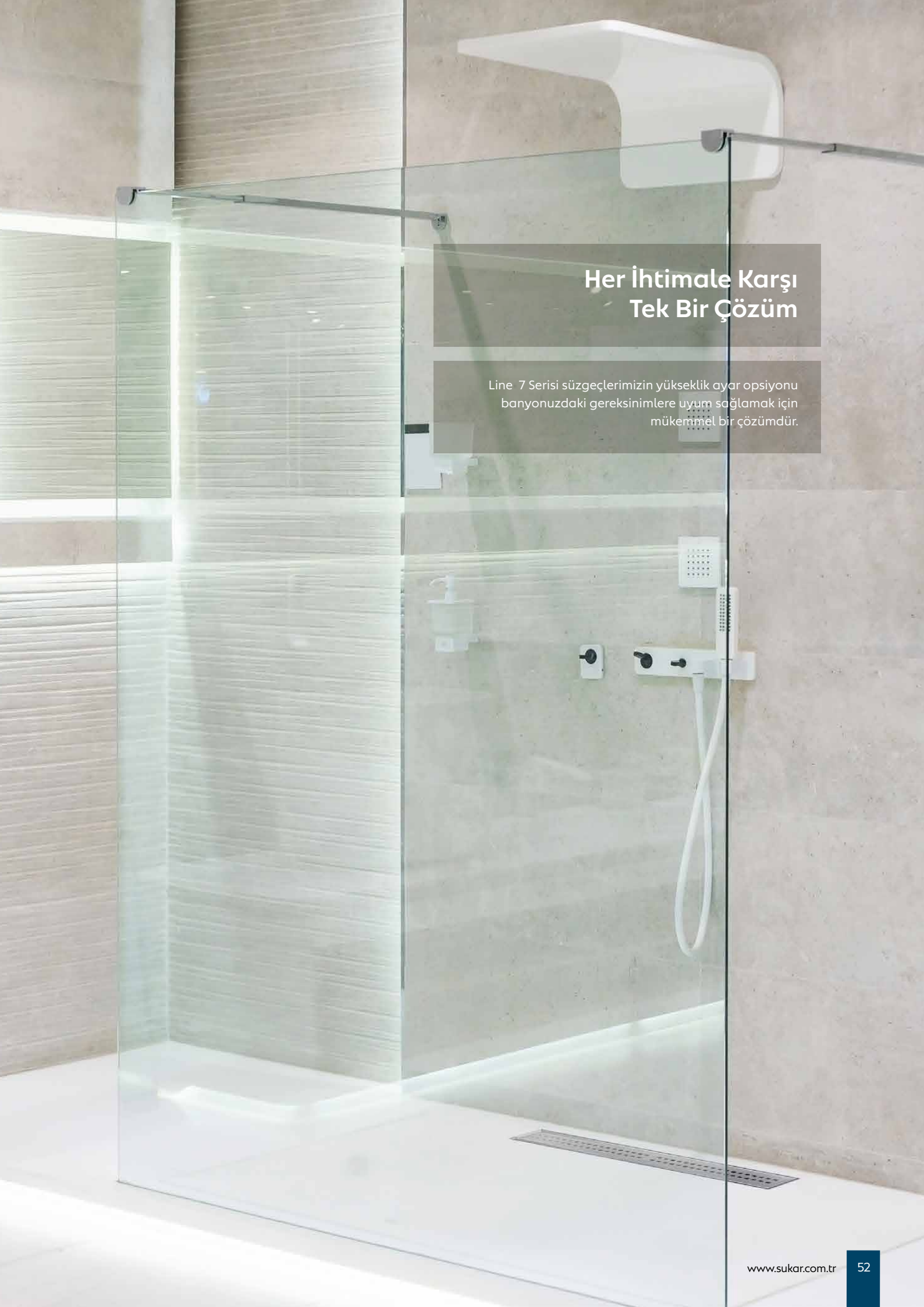

Her İhtimale Karşı Tek Bir Çözüm

Line 7 Serisi süzgeçlerimizin yükseklik ayar opsiyonu banyonuzdaki gereksinimlere uyum sağlamak için mükemmel bir çözümdür.

LINE 7
SERİSİ

Lineer Duş Kanalı

Her Türlü Yalıtıma Uyumlu, Paslanmaz Çelik Kasalı, Yüksekliği Ayarlanabilir

Debi Ø50 için 0,38lt/sn dir.

Alt Tas Seçenekleri

Alt Taslar Opsiyoneldir

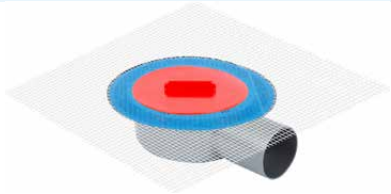

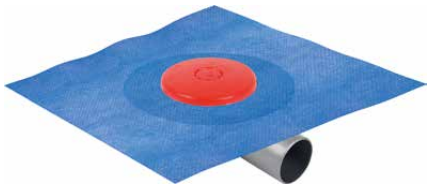

Alttan Çıkışlıları Mevcuttur

Teknik Detayları 169-170 Numaralı Sayfalarda Bulunmaktadır.

Teknik Çizimler

Perspektif

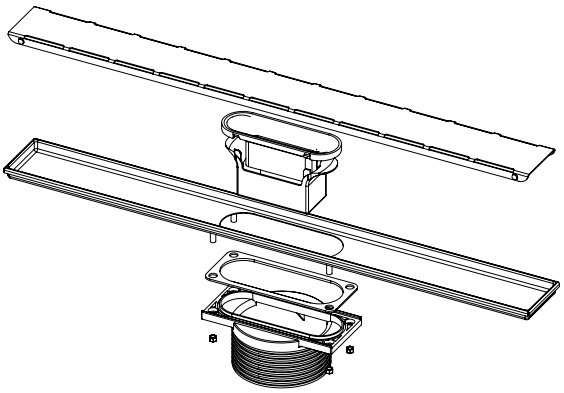

Üst Görünüm

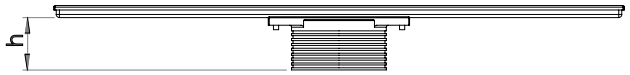

Yan Görünüm

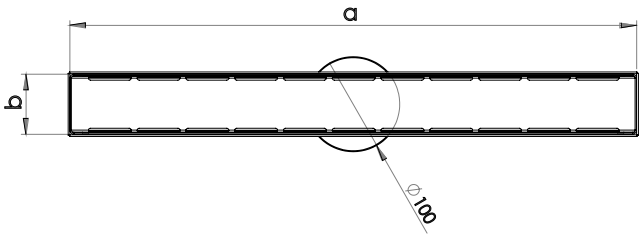

a,b ve h birimlerinin ölçülerini bir sonraki sayfada inceleyebilirsiniz.

DETAYLAR

Yüksekliği Ayarlanabilir,
Her Türlü Tesisata Uygun

Yüksekliği ayarlanabilir süzgeçlerimiz, ihtiyaçlarınıza göre özelleştirilebilen bir çözüm sunar.

Izgara Seçenekleri
4 Farklı Izgara Seçeneği ile Tarzınızı Oluşturun

Plain, Cube, Slot ve Labirent Izgara Seçenekleriyle Her Tasarıma ve Tarza Uygun Çözümler

Plain Izgara

Cube Izgara

Slot Izgara

Labirent Izgara

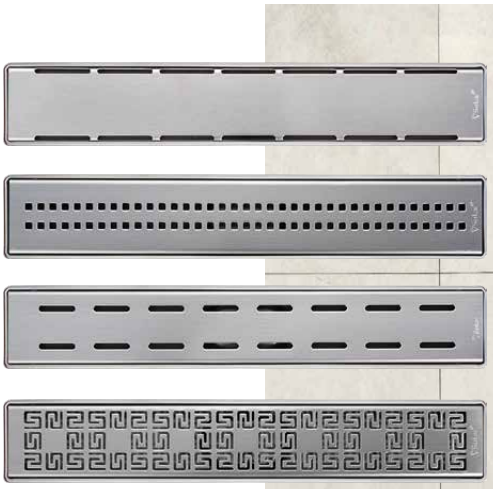

LINE 7
SERİSİ

LINE 7
SERİSİ

Lineer Duş Kanalı

Her Türlü Yalıtıma Uyumlu, Paslanmaz Çelik Kasalı, Yüksekliği Ayarlanabilir

Debi Ø50 için 0,38lt/sn dir.

Kolay Temizlik

304 Kalite Paslanmaz

Sulu Sistem Koku Önleyici

LABİRENT IZGARALI

Uzunluk (a)	Genişlik (b)	Yükseklik (h)	Çıkış Çapı	Ürün Kodu	Koli Adedi	Fiyat
20cm	6,47 cm	5,35 cm	Ø50	1153-1632033-01	1	2.300 ₺
30cm	6,47 cm	5,35 cm	Ø50	1153-1633033-01	1	2.835 ₺
40cm	6,47 cm	5,35 cm	Ø50	1153-1634033-01	1	3.300 ₺
50cm	6,47 cm	5,35 cm	Ø50	1153-1635033-01	1	3.670 ₺
60cm	6,47 cm	5,35 cm	Ø50	1153-1636033-01	1	4.310 ₺
80cm	6,47 cm	5,35 cm	Ø50	1153-1638033-01	1	5.145 ₺

CUBE IZGARALI

Uzunluk (a)	Genişlik (b)	Yükseklik (h)	Çıkış Çapı	Ürün Kodu	Koli Adedi	Fiyat
20cm	6,47 cm	5,35 cm	Ø50	1153-2412033-01	1	2.265 ₺
30cm	6,47 cm	5,35 cm	Ø50	1153-2413033-01	1	2.785 ₺
40cm	6,47 cm	5,35 cm	Ø50	1153-2414033-01	1	3.170 ₺
50cm	6,47 cm	5,35 cm	Ø50	1153-2415033-01	1	3.600 ₺
60cm	6,47 cm	5,35 cm	Ø50	1153-2416033-01	1	3.925 ₺
80cm	6,47 cm	5,35 cm	Ø50	1153-2418033-01	1	5.060 ₺

PLAIN IZGARALI

Uzunluk (a)	Genişlik (b)	Yükseklik (h)	Çıkış Çapı	Ürün Kodu	Koli Adedi	Fiyat
20cm	6,47 cm	5,35 cm	Ø50	1153-0812033-01	1	2.265 ₺
30cm	6,47 cm	5,35 cm	Ø50	1153-0813033-01	1	2.785 ₺
40cm	6,47 cm	5,35 cm	Ø50	1153-0814033-01	1	3.170 ₺
50cm	6,47 cm	5,35 cm	Ø50	1153-0815033-01	1	3.600 ₺
60cm	6,47 cm	5,35 cm	Ø50	1153-0816033-01	1	3.925 ₺
80cm	6,47 cm	5,35 cm	Ø50	1153-0818033-01	1	5.060 ₺

SLOT IZGARALI

Uzunluk (a)	Genişlik (b)	Yükseklik (h)	Çıkış Çapı	Ürün Kodu	Koli Adedi	Fiyat
20cm	6,47 cm	5,35 cm	Ø50	1153-1322033-01	1	2.265 ₺
30cm	6,47 cm	5,35 cm	Ø50	1153-1323033-01	1	2.785 ₺
40cm	6,47 cm	5,35 cm	Ø50	1153-1324033-01	1	3.170 ₺
50cm	6,47 cm	5,35 cm	Ø50	1153-1325033-01	1	3.600 ₺
60cm	6,47 cm	5,35 cm	Ø50	1153-1326033-01	1	3.925 ₺
80cm	6,47 cm	5,35 cm	Ø50	1153-1328033-01	1	5.060 ₺

Lineer Duş Kanalı

Her Türlü Yalıtıma Uyumlu, Paslanmaz Çelik Kasalı, Yüksekliği Ayarlanabilir

Debi Ø50 için 0,38lt/sn dir.

LINE 7
SERİSİ

Kolay Temizlik

304 Kalite Paslanmaz

Sulu Sistem Koku Önleyici

AVANTAJLARI

-Seçilen alt gövdeye göre, sürme ya da serme yalıtım malzemelerine%100 uyumludur.

-Yükseklği ayarlanabilir üst gövdesi ile 1 cm'den 5,5 cm'e kadar dilediğiniz yükseklikte uygulayabilirsiniz. Ayrıca uzatma aparatı ile sınırsız yükseltme olanağı vardır. Bu özelliği ile montajıda son derece kolaydır.

-20 cm'den 250 cm'e kadar isteğe bağlı tek parça özel üretim yapılmaktadır.

KULLANIM ALANLARI

Sürme ve serme su yalıtımı uygulaması gerektiren; mermer gibi kalın zemin kaplaması uygulanacak veya ısı yalıtımı yapılacak tüm ıslak hacimler için önerilir.

-Isı yalıtımı uygulaması yapılan teraslar,

-Mermer veya yüksek döşeme uygulanan banyolar, düzayak duş sistemler,

-Sauna ve spalar,

-Hastane ve otel duşları,

-Fitness center soyunma odaları ve duşları.

-Ortak kullanıma açık banyo ve hamamlar

MONTAJ KOLAYLIĞI

-Alt gövdede bulunan yalıtım eteği, uygulanacak yalıtım türüne göre, eğim şapının üzerine uygulanan yalıtım katmanları arasına yerleştirilir.

-Bu uygulama sayesinde yalıtım malzemesi ile süzgecin bütünleşmesi sağlanmış olur.

-Yükseklik ayarlı üst gövde üzerinde bulunan tırnaklardan kesilerek uygulama sırasında istenilen yükseklikte ayarlanır.

TİCARİ SUNUM

Ürün ticari olarak kasa ve ızgarası ile birlikte satılmaktadır. Yalıtım çeşidine göre alt gövdesi ayrı satılmaktadır.

LINE 5
SERİSİ

SÜZGEÇ SETİ

Sürme Yalıtım Köprülü, Yükseklik Ayarlı,
Kontra Vidalı, Profesyonel Süzgeç Seti

KONTRA SİSTEMLİ

Yeni Nesil Süzgeç

Kontra sistemli flanş halkaları sayesinde; kesme gerekmeden hassas yükseklik ayarlaması yapılmakta; sistem ikiz gider özelliği kazanmaktadır.

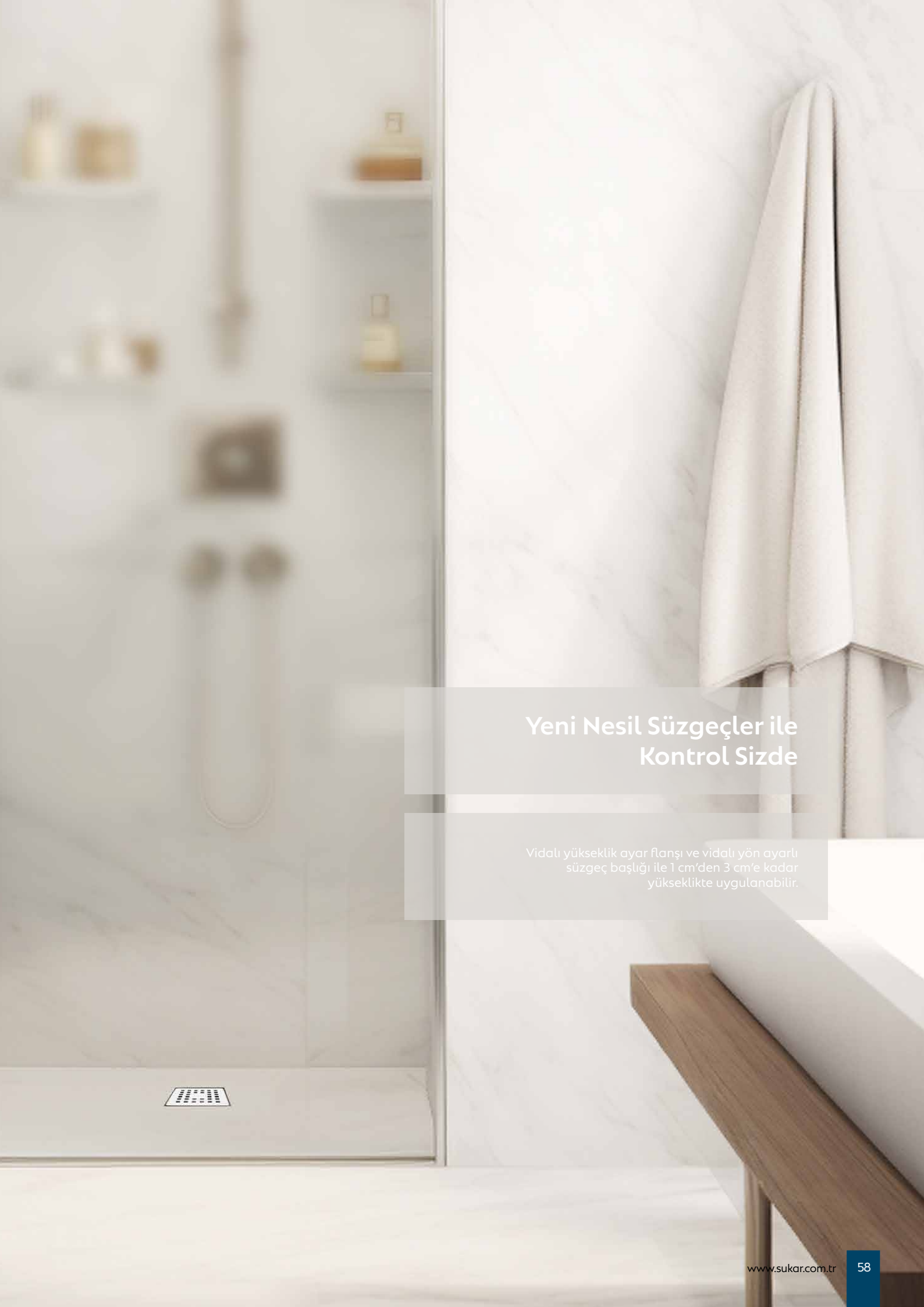

Yeni Nesil Süzgeçler ile Kontrol Sizde

Vidalı yükseklik ayar flanşı ve vidalı yön ayarlı süzgeç başlığı ile 1 cm'den 3 cm'e kadar yükseklikte uygulanabilir.

LINE 5
SERİSİ

Süzgeç Seti

Sürme Yalıtım Köprülü, Yükseklik Ayarlı, Kontra Vidalı, Profesyonel Süzgeç Seti

Debi Ø50 için 0,38lt/sn dir.

- Yalıtım köprüsünde bulunan bütünleşmiş file eteği ve lamine tekstil tabakası ile tüm sürme yalıtım malzemeleri ile %100 uyumludur.
- Fileli eteği yalıtımı ile sağlanan bağlantılarının daha esnek olmasını sağlar, yapı hareketlerinden etkilenmez.
- Vidalı yükseklik ayar f lanşı ve vidalı yön ayarlı süzgeç başlığı ile 1 cm'den 3 cm'e kadar yükseklikte uygulanabilir.

Teknik Çizimler

Perspektif

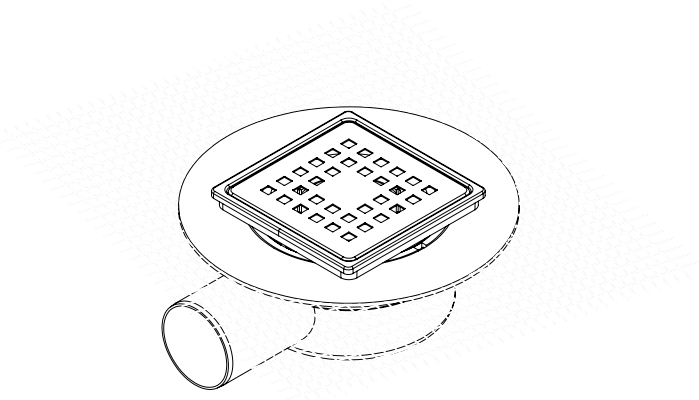

Üst Görünüm

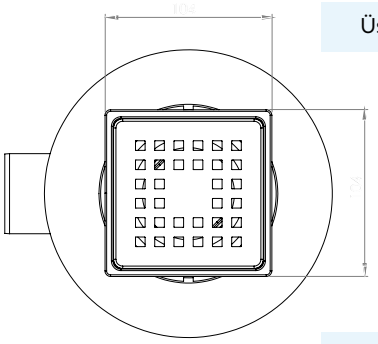

Yan Görünüm

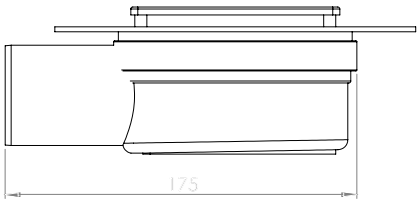

a,b ve h birimlerinin ölçülerini bir sonraki sayfada inceleyebilirsiniz.

DETAYLAR

Hassas Sonuçlar İçin
Kontra Sistemli Flanş Halkaları

Kesme gerekmeden hassas yükseklik ayarı yapabilmenizi sağlar

Kare Izgara
Şık Tasarımı ve fonksiyonelliği sayesinde sorunsuz bir deneyim sunar.

Kare Izgara

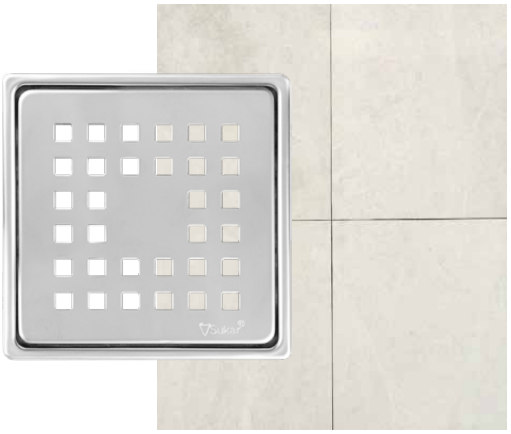

LINE 5
SERİSİ

LINE 5
SERİSİ

Süzgeç Seti

Sürme Yalıtım Köprülü, Yükseklik Ayarlı, Kontra Vidalı, Profesyonel Süzgeç Seti

Debi Ø50 için 0,38lt/sn dir.

Kolay Temizlik

304 Kalite Paslanmaz

Sulu/Susuz Sistem Koku Önleyici

LİNE 5 PROFESYONEL SERİ 10x10 PASLANMAZ ÇELİK ÇERÇEVELİ SÜZGEÇLER

Izgara Ebadı	Ayarlı Flanş Yüksekliği	Çıkış Yönü	Çıkış Çapı	Izgara Modeli	Ürün Kodu	Koli Adedi	Fiyat
10x10 cm	1-3 cm	Yandan	Ø50	Kare	1157 -0381023-11	1	1.485 ₺

LİNE 5 PROFESYONEL SERİ 15x15 PASLANMAZ ÇELİK ÇERÇEVELİ SÜZGEÇLER

Izgara Ebadı	Ayarlı Flanş Yüksekliği	Çıkış Yönü	Çıkış Çapı	Izgara Modeli	Ürün Kodu	Koli Adedi	Fiyat
15x15 cm	1-3 cm	Yandan	Ø50	Kare	1157-0381523-11	1	2.015 ₺

Süzgeç Seti

Sürme Yalıtım Köprülü, Yükseklik Ayarlı, Kontra Vidalı, Profesyonel Süzgeç Seti

Debi Ø50 için 0,38lt/sn dir.

LINE 5
SERİSİ

AVANTAJLARI

-Yalıtım köprüsünde bulunan bütünleşmiş file eteği ve lamine tekstil tabakası ile tüm sürme yalıtım malzemeleri ile %100 uyumludur.

-Fileli eteği yalıtımı ile sağlanan bağlantılarının daha esnek olmasını sağlar, yapı hareketlerinden etkilenmez.

-Fileli eteği ile yalıtımın aderansını arttırır.

-Vidalı yükseklik ayar flanşı ve vidalı yön ayarlı süzgeç başlığı ile 1 cm'den 3 cm'e kadar yükseklikte uygulanabilir.

-304 Kalite paslanmaz çelik çerçeve ve paslanmaz ızgara seçenekleri vardır.

-Sukar'ın geliştirmiş olduğu sulu/susuz koku önleyiciye sahiptir. Bunun ile sistemde su yok iken de kötü koku ve böceklerden evinizi korur.

-Yalıtım köprüsünün kurulabilmesi, duvar dibi uygulamalarında duvarda kullanılan yalıtım ile bütünleşmesini sağlar

KULLANIM ALANLARI

Hassas yükseklik ayarı gerektiren eğimli uzman uygulamalar için ve sürme yalıtımı uygulaması ile yapılacak;

- Düz ayak duşlar için idealdir.
- Teras ve açık alanları dahil sürme su yalıtımı yapılan tüm ıslak hacimler için önerilir.
- Çıkarılabilen koku önleyici ile yoğun kullanılan hacimler için kolay temizleme özelliğine sahiptir.

MONTAJ KOLAYLIĞI

- Eğim şapı dökülürken koruma kapağı ile alt gövde ve fileli eteği korunur.
- Yalıtım uygulaması esnasında fileli yalıtım köprüsü, sürme su yalıtımı katmanları arasında kalacak şekilde yerleştirilir.
- Yalıtım uygulaması sırasında sistemi korumak için ayrıca bir koruma kapağı düşünülmüştür. Böylece sistem seramik döşeme aşamasına gelene kadar korunmuş ve montaj hataları azaltılmış olur.
- Ayrıca uygulama zamanlamasında esneklik sağlar.
- Kontra yükseklik ayarlama sistemi ile seramiğin yönü ve yüksekliğine göre 1 cm'e kadar ayarlanması sağlanabilir.

TWISTY
SERİSİ

PRATİK SÜZGEÇ SETİ

Modüler Yükseklik Ayarlı
Yer Süzgeci

SADECE SUKARDA!

Çevir Ayarla, Montajı Tamamla!

Yüksekliği ayarlanabilir modüler yer süzgeci Twisty ile tüm kontrol sizde. Sadece döndürerek istediğiniz yüksekliğe ayarlayabilir, kesmenize gerek kalmadan montajı tamamlayabilirsiniz.

Yüksekliği Siz Belirleyin!

Yüksekliği ayarlanabilir yer süzgecimiz Twisty ile artık montaj hiç olmadığı kadar kolay. Çevirerek yüksekliğini dilediğiniz gibi ayarlayabilirsiniz.

TWISTY
SERİSİ

Modüler Yükseklik Ayarlı Yer Süzgeci

Paslanmaz Çelik Izgaralı

Debi Ø50 için 0,38lt/sn dir.

- 360° dönebilen alt gövdesi ile her yönden gelen tesisat borusuna kolayca bağlanabilir.
- Modüler yükseklik ayarı montajı kolaylaştırır, istenilen yükseklikte eğim betonu dökülmesine olanak tanır.
- S'li alt tası sayesinde kötü kokuyu önler.

Teknik Çizimler

Perspektif

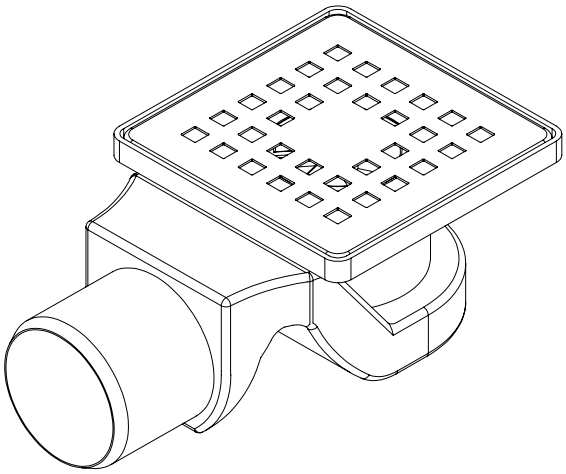

Üst Görünüm

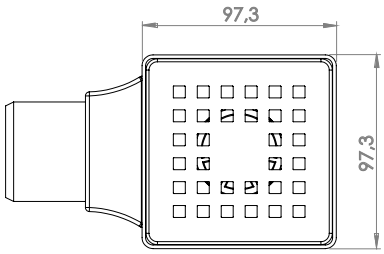

Yan Görünüm

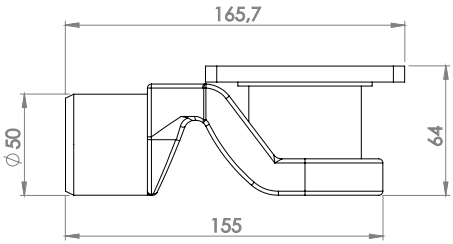

a,b ve h birimlerinin ölçülerini bir sonraki sayfada inceleyebilirsiniz.

DETAYLAR

Çevir Ayarla
Montajı Tamamla!

Modüler yükseklik ayarı ile özgürlüğün keyfini çıkarın.

TWISTY
SERİSİ

Izgara Seçenekleri
2 Farklı Izgara Seçeneği ile Fark Yaratın

Kare ve Çakıltaşı Izgara Seçenekleriyle
Her Tasarıma ve Tarza Uygun Çözümler Sunuyoruz

Çakıl Taşı Izgara

Kare Izgara

TWISTY
SERİSİ

Modüler Yükseklik Ayarlı Yer Süzgeci

Paslanmaz Çelik Izgaralı

Debi Ø50 için 0,38lt/sn dir.

Kolay Temizlik

304 Kalite Paslanmaz

Çöp Tutucu

PLASTİK ÇERÇEVELİ ÇAKIL TAŞI IZGARALI

Izgara Ebatları	Çıkış Çapı	Ürün Kodu	Koli Adedi	Fiyat
8x8 cm	Ø32	1041- 0593222-09	80	395 ₺
8x8 cm	Ø50	1041- 0595022-09	50	395 ₺
10x10 cm	Ø32	1041-0573222-09	75	445 ₺
10x10 cm	Ø50	1041-0575022-09	75	460 ₺

PLASTİK ÇERÇEVELİ KARE IZGARALI

Izgara Ebatları	Çıkış Çapı	Ürün Kodu	Koli Adedi	Fiyat
10x10 cm	Ø32	1041- 0573222-11	75	445 ₺
10x10 cm	Ø50	1041- 0575022-11	75	460 ₺

ÇELİK ÇERÇEVELİ ÇAKIL TAŞI IZGARALI

Izgara Ebatları	Çıkış Çapı	Ürün Kodu	Koli Adedi	Fiyat
10x10 cm	Ø32	1041-0583222-09	75	620 ₺
10x10 cm	Ø50	1041-0585022-09	75	645 ₺

ÇELİK ÇERÇEVELİ KARE IZGARALI

Izgara Ebatları	Çıkış Çapı	Ürün Kodu	Koli Adedi	Fiyat
10x10 cm	Ø32	1041-0583222-11	75	620 ₺
10x10 cm	Ø50	1041-0585022-11	75	645 ₺

Modüler Yükseklik Ayarlı Yer Süzgeci

Paslanmaz Çelik Izgaralı

Debi Ø50 için 0,38lt/sn dir.

TWISTY
SERİSİ

Kolay Temizlik

304 Kalite Paslanmaz

Çöp Tutucu

AVANTAJLARI

Açık Görünüm

Kapalı Görünüm

-Plastik ve paslanmaz kasası ile şık görünümdedir. Kasanın eteksiz olması sayesinde sadece duşlarda değil, duvar dibine yakın uygulama yapılması gereken her alanda kullanılabilir.

-360° dönebilen sabit çıkış gövdesi ile tesisat borusuna kolayca bağlanabilir.

-Duş alanlarında ekonomik çözüm sunar.

- Yüksekliği ayarlanabilen modüler yapısı sayesinde montajı kolaylaştırır.

KULLANIM ALANLARI

-Banyo duşları,

-Sauna ve spalar,

-Hastane ve otel duşları,

-Fitness center soyunma odaları ve duşları.

-Teraslar ve Balkonlar,

-Açık alan duşları / Havuzbaşı, bahçe, plaj duşları

MONTAJ KOLAYLIĞI

-360° dönebilen sabit çıkış gövdesi tesisat yönüne göre ayarlanarak montaj kolaylığı sağlar.

-Yalıtım katmanının üzerine döşenecek olan seramik yüzeyi, kasanın üzerine konulan ızgara ile hizalanarak montaj tamamlanır.

LINE 9

SERİSİ

SÜZGEÇ SETİ

Sürme Yalıtım Köprülü, Paslanmaz Çelik Kasalı, Pratik Süzgeç Seti

PREMIUM

Kaliteyi Yeniden Keşfedin...

Paslanmaz çelik kasası ve inceliği ile zarif bir görünüme sahiptir. İnceliği sayesinde sadece duşlarda değil duvar dibine uygulama yapılması gereken her alanda kullanabilir.

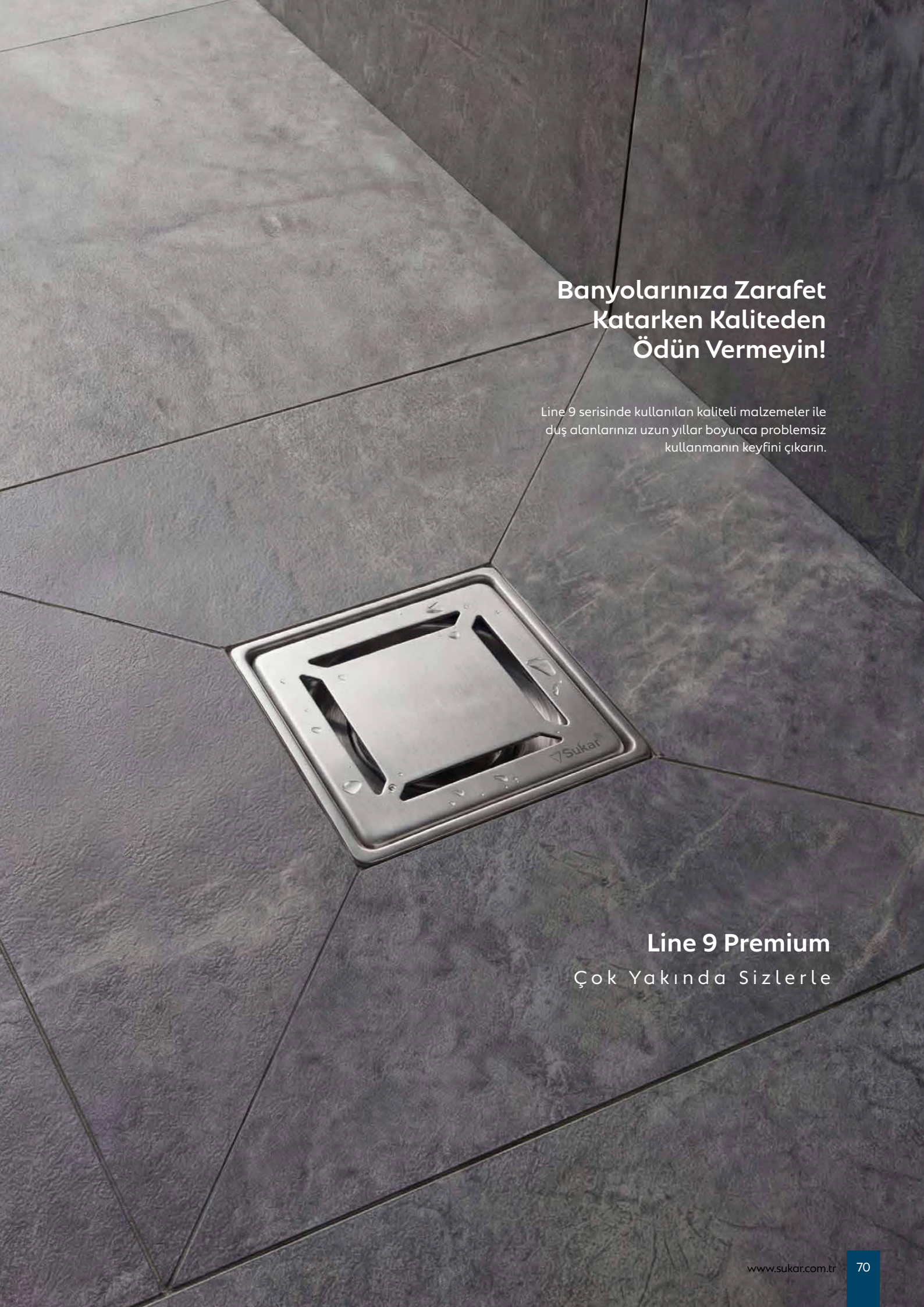

Banyolarınıza Zarafet Katarken Kaliteden Ödün Vermeyin!

Line 9 serisinde kullanılan kaliteli malzemeler ile duş alanlarınızı uzun yıllar boyunca problemsiz kullanmanın keyfini çıkarın.

Line 9 Premium

Çok Yakında Sizlerle

LINE 9
SERİSİ

Yer Süzgeci

Sürme Yalıtım Köprülü, Paslanmaz Çelik Kasalı, Pratik Süzgeç Seti

Debi Ø50 için 0,38lt/sn dir.

Alt Tas Seçenekleri

ALTTAN ÇIKIŞLILARI MEVCUTTUR.

Büyük S Yalıtım Kiti

Çıkış Çapı	Ürün Kodu	Koli Adedi	Fiyat
Ø50	1002-0385023-13	100	725 ₺

Contalı Yalıtım Kiti

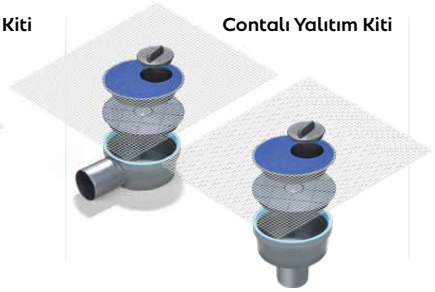

Çıkış Çapı	Ürün Kodu	Koli Adedi	Fiyat
Ø50	1002-0385023-11	100	725 ₺
Ø70	1002-0387023-11	50/100	840 ₺
(A) Ø50	1002-0385000-11	50/100	725 ₺
(A) Ø70	1002-0387000-11	50/100	840 ₺

S Yalıtım Kiti

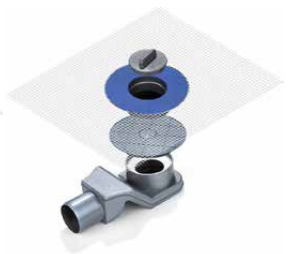

Çıkış Çapı	Ürün Kodu	Koli Adedi	Fiyat
Ø50	1002-0385023-12	100	725 ₺

Sabit Çıkış Gövdesi

Çıkış Çapı	Ürün Kodu	Koli Adedi	Fiyat
Ø50	1001-2605022-11	100	135 ₺
Ø50(S)	1001-2605022-12	75	145 ₺

Teknik Çizimler

Perspektif

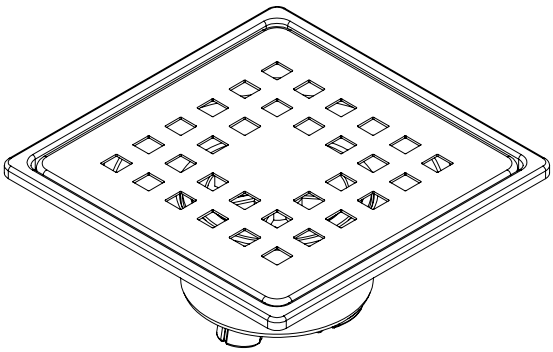

Üst Görünüm

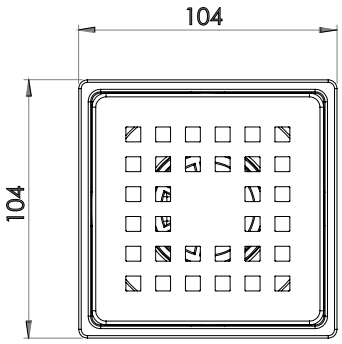

Yan Görünüm

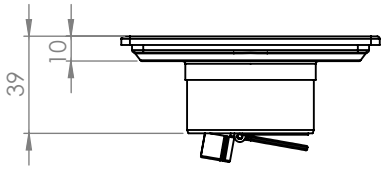

a,b ve h birimlerinin ölçülerini bir sonraki sayfada inceleyebilirsiniz.

DETAYLAR

Kaliteyi
Yeniden Keşfedin

Hem kasa hem de ızgarasında kullanılan paslanmaz çelik yıllara meydan okurken daha hijyenik bir kullanım sunar.

Izgara Seçenekleri
7 Farklı Izgara Seçeneği ile Fark Yaratın

Çizgili, Çakıl Taşı, Rain, Kare, Sun ve Seramik Uyumlu Izgara Seçenekleriyle Her Tasarıma ve Tarza Uygun Çözümler

LINE 9
SERİSİ

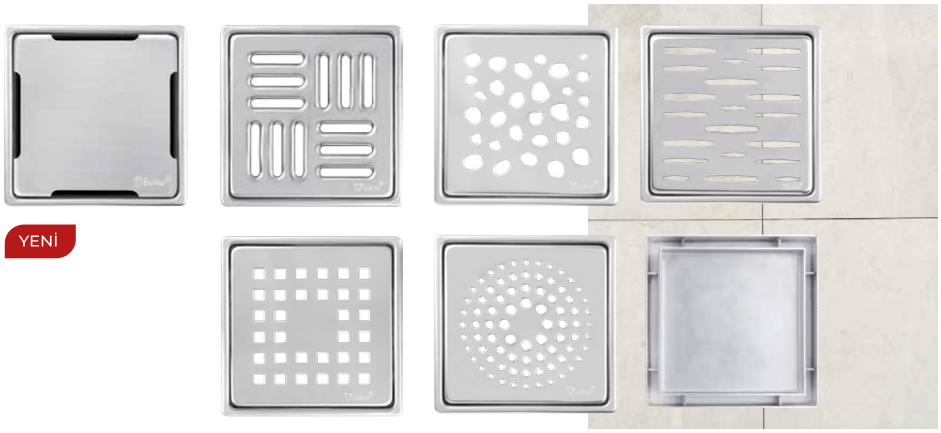

Plain Izgara

YENİ

Çizgili Izgara

Çakıl Taşı Izgara

Rain Izgara

Kare Izgara

Sun Izgara

Seramik Uyumlu Izgara

LINE 9
SERİSİ

Yer Süzgeci

Sürme Yalıtım Köprülü, Paslanmaz Çelik Kasalı, Pratik Yer Süzgeci Seti

Debi Ø50 için 0,38lt/sn dir.

10x10 cm PASLANMAZ
ÇELİK ÇERÇEVELİ IZGARALI SÜZGEÇLER

ÇİZGİ IZGARALI 10x10cm

Çizgi Izgaralı Model, Komple Paslanmaz Çelik Kasalı

Izgara Ebadı	Flanş Yüksekliği	Çıkış Yönü	Çıkış Çapı	Izgara Modeli	Ürün Kodu	Koli Adedi	Fiyat
10x10 cm	1 cm	Alttan	Ø50	Çizgili Model	1153-0011099-01	25	800 ₺

KARE IZGARALI 10x10cm

Kare Izgaralı Model, Komple Paslanmaz Çelik Kasalı

Izgara Ebadı	Flanş Yüksekliği	Çıkış Yönü	Çıkış Çapı	Izgara Modeli	Ürün Kodu	Koli Adedi	Fiyat
10x10 cm	1 cm	Alttan	Ø50	Kare Model	1153-0031099-01	25	800 ₺

SUN IZGARALI 10x10cm

Sun Izgaralı Model, Komple Paslanmaz Çelik Kasalı

Izgara Ebadı	Flanş Yüksekliği	Çıkış Yönü	Çıkış Çapı	Izgara Modeli	Ürün Kodu	Koli Adedi	Fiyat
10x10 cm	1 cm	Alttan	Ø50	Sun Model	1153-0061099-01	25	800 ₺

ÇAKIL TAŞI IZGARALI 10x10cm

Çakıl Taşı Izgaralı Model, Komple Paslanmaz Çelik Kasalı

Izgara Ebadı	Flanş Yüksekliği	Çıkış Yönü	Çıkış Çapı	Izgara Modeli	Ürün Kodu	Koli Adedi	Fiyat
10x10 cm	1 cm	Alttan	Ø50	Çakıl Taşı	1153-0411099-01	25	800 ₺

Yer Süzgeci

Sürme Yalıtım Köprülü, Paslanmaz Çelik Kasalı, Pratik Yer Süzgeci Seti

Debi Ø50 için 0,38lt/sn dir.

LINE 9
SERİSİ

15x15 cm PASLANMAZ
ÇELİK ÇERÇEVELİ IZGARALI SÜZGEÇLER

ÇİZGİ IZGARALI 15x15cm

Çizgi Izgaralı Model, Komple Paslanmaz Çelik Kasalı

Izgara Ebadı	Flanş Yüksekliği	Çıkış Yönü	Çıkış Çapı	Izgara Modeli	Ürün Kodu	Koli Adedi	Fiyat
15x15 cm	1 cm	Alttan	Ø50	Çizgili Model	1153-0011599-01	25	1.485 ₺

KARE IZGARALI 15x15cm

Kare Izgaralı Model, Komple Paslanmaz Çelik Kasalı

Izgara Ebadı	Flanş Yüksekliği	Çıkış Yönü	Çıkış Çapı	Izgara Modeli	Ürün Kodu	Koli Adedi	Fiyat
15x15 cm	1 cm	Alttan	Ø50	Kare Model	1153-0031599-01	25	1.485 ₺

SUN IZGARALI 15x15cm

Sun Izgaralı Model, Komple Paslanmaz Çelik Kasalı

Izgara Ebadı	Flanş Yüksekliği	Çıkış Yönü	Çıkış Çapı	Izgara Modeli	Ürün Kodu	Koli Adedi	Fiyat
15x15 cm	1 cm	Alttan	Ø50	Sun Model	1153-0061599-01	25	1.485 ₺

RAİN IZGARALI 15x15cm

Rain Izgaralı Model, Komple Paslanmaz Çelik Kasalı

Izgara Ebadı	Flanş Yüksekliği	Çıkış Yönü	Çıkış Çapı	Izgara Modeli	Ürün Kodu	Koli Adedi	Fiyat
15x15 cm	1 cm	Alttan	Ø50	Rain Model	1153-1471599-01	25	1.485 ₺

Sukar
"Sorunsuz Akar"

YENİ
RENKLER

YENİ

LİNE 9

BRONZE, GOLD, BLACK **YENİ**

Line 9 Yer Süzgecimiz Şimdi Yeni Renkleriyle Her Ortama ve Tarza Uyum Sağlıyor.

Siz de Dekorunuza En Uygun Rengi Seçerek
Göz Kamaştırın.

RENKLER

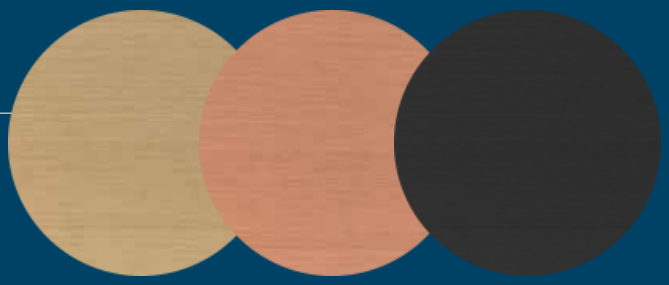

Daha fazla detay için web sitemizi ziyaret
edebilirsiniz;
www.sukar.com.tr

Yer Süzgeci

Sürme Yalıtım Köprülü, Paslanmaz Çelik Kasalı, Pratik Yer Süzgeci Seti

Debi Ø50 için 0,38lt/sn dir.

LINE 9
SERİSİ

BRONZE

Izgara Ebadı	Flanş Yüksekliği	Çıkış Yönü	Çıkış Çapı	Izgara Modeli	Ürün Kodu	Koli Adedi	Fiyat
10x10 cm	1 cm	Alttan	Ø50	Siyah Kare Model	1153-0031099-51	25	1.285 ₺

GOLD

Izgara Ebadı	Flanş Yüksekliği	Çıkış Yönü	Çıkış Çapı	Izgara Modeli	Ürün Kodu	Koli Adedi	Fiyat
10x10 cm	1 cm	Alttan	Ø50	Siyah Kare Model	1153-0031099-71	25	1.285 ₺

SİYAH

Boyalı Ürün

Izgara Ebadı	Flanş Yüksekliği	Çıkış Yönü	Çıkış Çapı	Izgara Modeli	Ürün Kodu	Koli Adedi	Fiyat
10x10 cm	1 cm	Alttan	Ø50	Siyah Kare Model	1153-0031099-31	25	1.285 ₺

Sukar
"Sorunsuz Akar"

YENİ
ÜRÜN
Line 9 Plain

YENİ

LİNE 9
PLAIN

YENİ

Yeni Line 9 Plain modeli şık tasarımı, fonksiyonelliği ve kalitesi ile bir adım öne çıkıyor

Üst Görünüm

Daha fazla detay için web sitemizi ziyaret edebilirsiniz;
www.sukar.com.tr

Yer Süzgeci

Sürme Yalıtım Köprülü, Paslanmaz Çelik Kasalı, Pratik Yer Süzgeci Seti

Debi Ø50 için 0,38lt/sn dir.

LINE 9
SERİSİ

PLAIN IZGARALI 10x10 cm

Plain Izgaralı Model, Komple Paslanmaz Çelik Kasalı

Izgara Ebadı	Flanş Yüksekliği	Çıkış Yönü	Çıkış Çapı	Izgara Modeli	Ürün Kodu	Koli Adedi	Fiyat
10x10 cm	1 cm	Alttan	Ø50	Plain Model	1153-1031099-01	25	875 ₺

PLAIN IZGARALI 15x15 cm

Plain Izgaralı Model, Komple Paslanmaz Çelik Kasalı

Izgara Ebadı	Flanş Yüksekliği	Çıkış Yönü	Çıkış Çapı	Izgara Modeli	Ürün Kodu	Koli Adedi	Fiyat
15x15 cm	1 cm	Alttan	Ø50	Plain Model	1153-1031599-01	25	1.595 ₺

LINE 9
SERİSİ

Yer Süzgeci

Sürme Yalıtım Köprülü, Paslanmaz Çelik Kasalı, Pratik Yer Süzgeci Seti

Debi Ø50 için 0,38lt/sn dir.

CAM IZGARALI SÜZGEÇLER

BEYAZ CAM MODEL

Izgara Ebadı	Flanş Yüksekliği	Çıkış Yönü	Çıkış Çapı	Izgara Modeli	Ürün Kodu	Koli Adedi	Fiyat
10x10 cm	1 cm	Alttan	Ø50	Beyaz Cam	1153-0291099-21	25	1.165 ₺

SİYAH CAM MODEL

Izgara Ebadı	Flanş Yüksekliği	Çıkış Yönü	Çıkış Çapı	Izgara Modeli	Ürün Kodu	Koli Adedi	Fiyat
10x10 cm	1 cm	Alttan	Ø50	Siyah Cam	1153-0291099-31	25	1.165 ₺

VİZON CAM MODEL

Izgara Ebadı	Flanş Yüksekliği	Çıkış Yönü	Çıkış Çapı	Izgara Modeli	Ürün Kodu	Koli Adedi	Fiyat
10x10 cm	1 cm	Alttan	Ø50	Vizon Cam	1153-0291099-42	25	1.165 ₺

KREM CAM MODEL

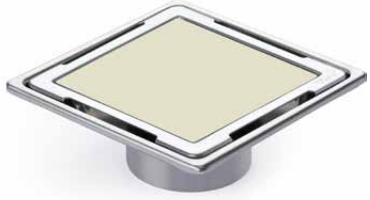

Izgara Ebadı	Flanş Yüksekliği	Çıkış Yönü	Çıkış Çapı	Izgara Modeli	Ürün Kodu	Koli Adedi	Fiyat
10x10 cm	1 cm	Alttan	Ø50	Krem Cam	1153-0291099-61	25	1.165 ₺

Yer Süzgeci

Sürme Yalıtım Köprülü, Paslanmaz Çelik Kasalı, Pratik Yer Süzgeci Seti

Debi Ø50 için 0,38lt/sn dir.

LINE 9
SERİSİ

SERAMİK UYUMLU SÜZGEÇLER

SERAMİK UYUMLU 10x10 cm

Izgara Ebadı	Flanş Yüksekliği	Çıkış Yönü	Çıkış Çapı	Izgara Modeli	Ürün Kodu	Koli Adedi	Fiyat
10x10 cm		Alttan	Ø50	Seramik Uyumlu	1153-0291099-02	25	1.620 ₺

SERAMİK UYUMLU 15x15 cm

Izgara Ebadı	Flanş Yüksekliği	Çıkış Yönü	Çıkış Çapı	Izgara Modeli	Ürün Kodu	Koli Adedi	Fiyat
15x15 cm		Alttan	Ø50	Seramik Uyumlu	1153-0291599-02	20	2.395 ₺

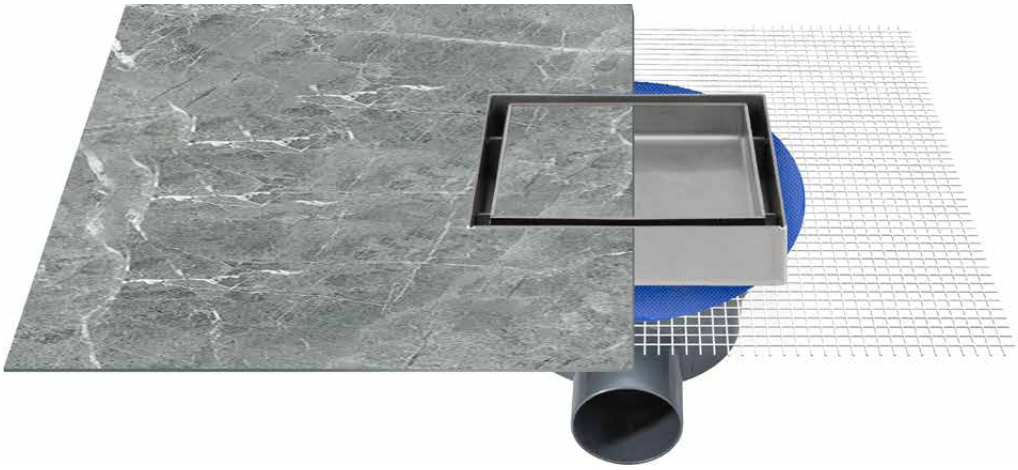

LINE 10
SERİSİ

SÜZGEÇ SETİ

Sürme Yalıtım Uyumlu, İkiz Giderli,
Yüksekliği ve Yönü Ayarlanabilir.

File Eteği Sayesinde Yalıtımda Öne Geçin

File eteği ve lamine tekstil tabakası sayesinde tüm sürme su yalıtım malzemeleriyle %100 uyumludur.

Kalite
Ayrıntılarda Gizli

304 kalite paslanmaz çelik çerçeve ve ızgarası, yükseltme aparatı ile sınırsız yükseklik imkanı, sulu susuz koku önleyicisi, ikiz gider özelliği, alt gövdesi ile bütünleşmiş file eteği gibi özellikleri ile Sukar kalitesini yaşayın.

LINE 10
SERİSİ

Yer Süzgeci

Sürme Yalıtım Uyumlu, İkiz Giderli, Yüksekliği ve Yönü Ayarlanabilir.

Debi Ø50 için 0,38lt/sn dir.

- Alt gövde ile bütünleşmiş file eteği ve lamine tekstil tabakası ile tüm sürme su yalıtım malzemeleri ile %100 uyumludur.
- Yüksekliği ayarlanabilir üst gövdesi ile 1 cm'den 9 cm'e kadar dilediğiniz yükseklikte uygulayabilirsiniz.
- Sukar'ın geliştirdiği sulu/susuz koku önleyicisine sahiptir.

Teknik Çizimler

Perspektif

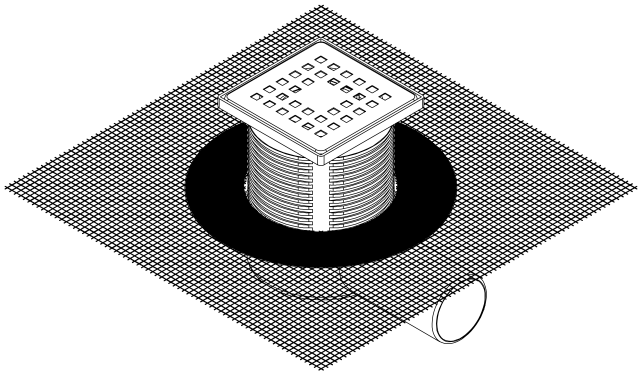

Üst Görünüm

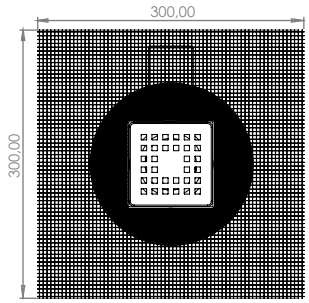

Yan Görünüm

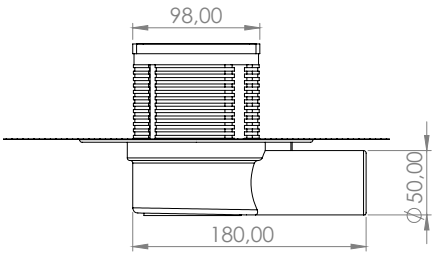

a,b ve h birimlerinin ölçülerini bir sonraki sayfada inceleyebilirsiniz.

DETAYLAR

Kaliteli Detaylarla
Banyonuzda Tarzınızı Yansıtın.

İhtiyacınız olan tüm özellikler bir arada.

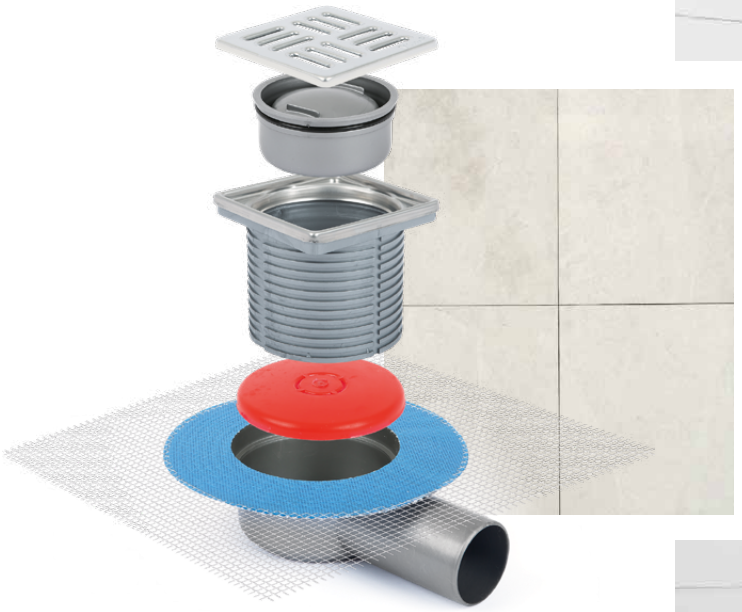

LINE 10
SERİSİ

Çizgi ve Kare Izgara
Şık Tasarımı ve fonksiyonelliği sayesinde sorunsuz bir deneyim sunar.

Çizgi Izgara

Kare Izgara

LINE 10
SERİSİ

Yer Süzgeci

Sürme Yalıtım Uyumlu, İkiz Giderli, Yüksekliği ve Yönü Ayarlanabilir.

Debi Ø50 için 0,38lt/sn dir.

10x10 cm
STANDART ÜRETİLEN BOYUTLAR

10x10 CM PASLANMAZ ÇELİK ÇERÇEVELİ YANDAN ÇIKIŞLI

Izgara Ebadı	Yükseklik (h)	Çıkış Çapı	Ürün Kodu	Koli Adedi	Fiyat
10x10 cm	5,5cm - 14,5 cm	Ø32	4032-10-1	60	1.050 ₺
10x10 cm	5,5cm - 14,5 cm	Ø50	4050-10-1	60	1.125 ₺
10x10 cm	9,5 cm'den 18,5 cm'e	Ø70	4070-10-1	50	1.165 ₺
10x10 cm	12,5 cm'den 21,5 cm'e	Ø100	4100-10-1	35	1.240 ₺

10x10 CM PASLANMAZ ÇELİK ÇERÇEVELİ ALTTAN ÇIKIŞLI

Izgara Ebadı	Yükseklik (h)	Çıkış Çapı	Ürün Kodu	Koli Adedi	Fiyat
10x10 cm	10 cm'den 19 cm'e	Ø50	5050-10-1	50	1.020 ₺
10x10 cm	8 cm'den 17 cm'e	Ø70	5070-10-1	60	1.025 ₺
10x10 cm	8 cm'den 17 cm'e	Ø100	5011-10-1	30	1.300 ₺

10x10 CM PLASTİK ÇERÇEVELİ YANDAN ÇIKIŞLI

Izgara Ebadı	Yükseklik (h)	Çıkış Çapı	Ürün Kodu	Koli Adedi	Fiyat
10x10 cm	5,5 cm'den 14,5 cm'e	Ø32	4032-10	60	800 ₺
10x10 cm	5,5 cm'den 14,5 cm'e	Ø50	4050-10	60	875 ₺
10x10 cm	9,5 cm'den 18,5 cm'e	Ø70	4070-10	50	940 ₺
10x10 cm	12,5 cm'den 21,5 cm'e	Ø100	4100-10	35	1.015 ₺

10x10 CM PLASTİK ÇERÇEVELİ ALTTAN ÇIKIŞLI

Izgara Ebadı	Yükseklik (h)	Çıkış Çapı	Ürün Kodu	Koli Adedi	Fiyat
10x10 cm	10 cm'den 19 cm'e	Ø50	5050-10	50	770 ₺
10x10 cm	8 cm'den 17 cm'e	Ø70	5070-10	60	785 ₺
10x10 cm	8 cm'den 17 cm'e	Ø100	5011-10	30	1.050 ₺

Yer Süzgeci

Sürme Yalıtım Uyumlu, İkiz Giderli, Yüksekliği ve Yönü Ayarlanabilir.

Debi Ø50 için 0,38lt/sn dir.

LINE 10
SERİSİ

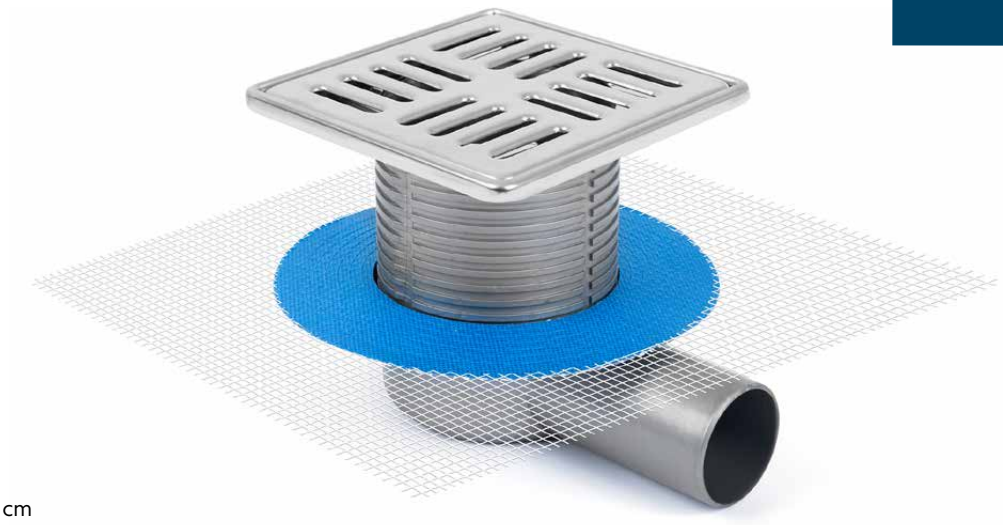

15x15 cm
STANDART ÜRETİLEN BOYUTLAR

15x15 CM PASLANMAZ ÇELİK ÇERÇEVELİ YANDAN ÇIKIŞLI

Izgara Ebadı	Yükseklik (h)	Çıkış Çapı	Ürün Kodu	Koli Adedi	Fiyat
15x15 cm	5,5 cm'den 14,5 cm'e	Ø50	4050-15-1	50	1.670 ₺
15x15 cm	9,5 cm'den 18,5 cm'e	Ø70	4070-15-1	50	1.735 ₺
15x15 cm	12,5 cm'den 21,5 cm'e	Ø100	4100-15-1	35	1.870 ₺

15x15 CM PASLANMAZ ÇELİK ÇERÇEVELİ ALTTAN ÇIKIŞLI

Izgara Ebadı	Yükseklik (h)	Çıkış Çapı	Ürün Kodu	Koli Adedi	Fiyat
15x15 cm	10 cm'den 19 cm'e	Ø50	5050-15-1	50	1.625 ₺
15x15 cm	8 cm'den 17 cm'e	Ø70	5070-15-1	50	1.645 ₺
15x15 cm	8 cm'den 17 cm'e	Ø100	5011-15-1	25	1.920 ₺

15x15 CM PLASTİK ÇERÇEVELİ YANDAN ÇIKIŞLI

Izgara Ebadı	Yükseklik (h)	Çıkış Çapı	Ürün Kodu	Koli Adedi	Fiyat
15x15 cm	5,5 cm'den 14,5 cm'e	Ø50	4050-15	50	1.240 ₺
15x15 cm	9,5 cm'den 18,5 cm'e	Ø70	4070-15	50	1.300 ₺
15x15 cm	12,5 cm'den 21,5 cm'e	Ø100	4100-15	35	1.445 ₺

15x15 CM PLASTİK ÇERÇEVELİ ALTTAN ÇIKIŞLI

Izgara Ebadı	Yükseklik (h)	Çıkış Çapı	Ürün Kodu	Koli Adedi	Fiyat
15x15 cm	10 cm'den 19 cm'e	Ø50	5050-15	50	1.220 ₺
15x15 cm	8 cm'den 17 cm'e	Ø70	5070-15	50	1.240 ₺
15x15 cm	8 cm'den 17 cm'e	Ø100	5011-15	25	1.510 ₺

LINE 10/1
SERİSİ

Yer Süzgeci

Sürme Su Yalıtım İçin Süzgeç Seti

Debi Ø50 için 0,38lt/sn dir.

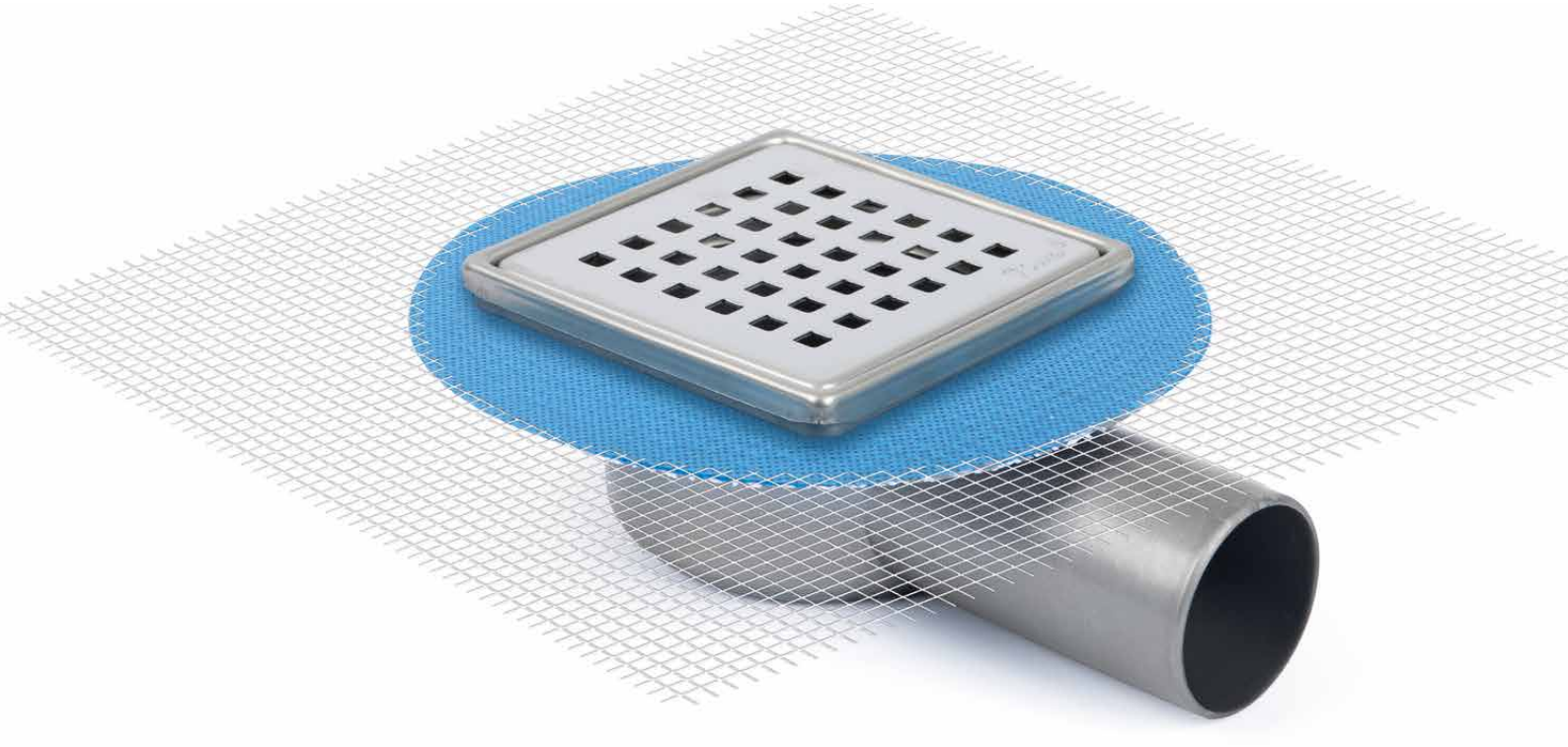

STANDART ÜRETİLEN BOYUTLAR

10x10 CM PASLANMAZ ÇELİK ÇERÇEVELİ YANDAN ÇIKIŞLI

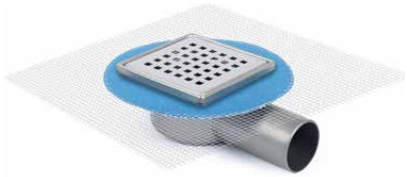

Izgara Ebadı	Yükseklik (h)	Çıkış Çapı	Ürün Kodu	Koli Adedi	Fiyat
10x10 cm	5,5 cm'den 6,5 cm'e	Ø50	Line/10/1	60	1.075 ₺

Yer Süzgeci

Sürme Su Yalıtım İçin Süzgeç Seti

Debi Ø50 için 0,38lt/sn dir.

LINE 10/1
SERİSİ

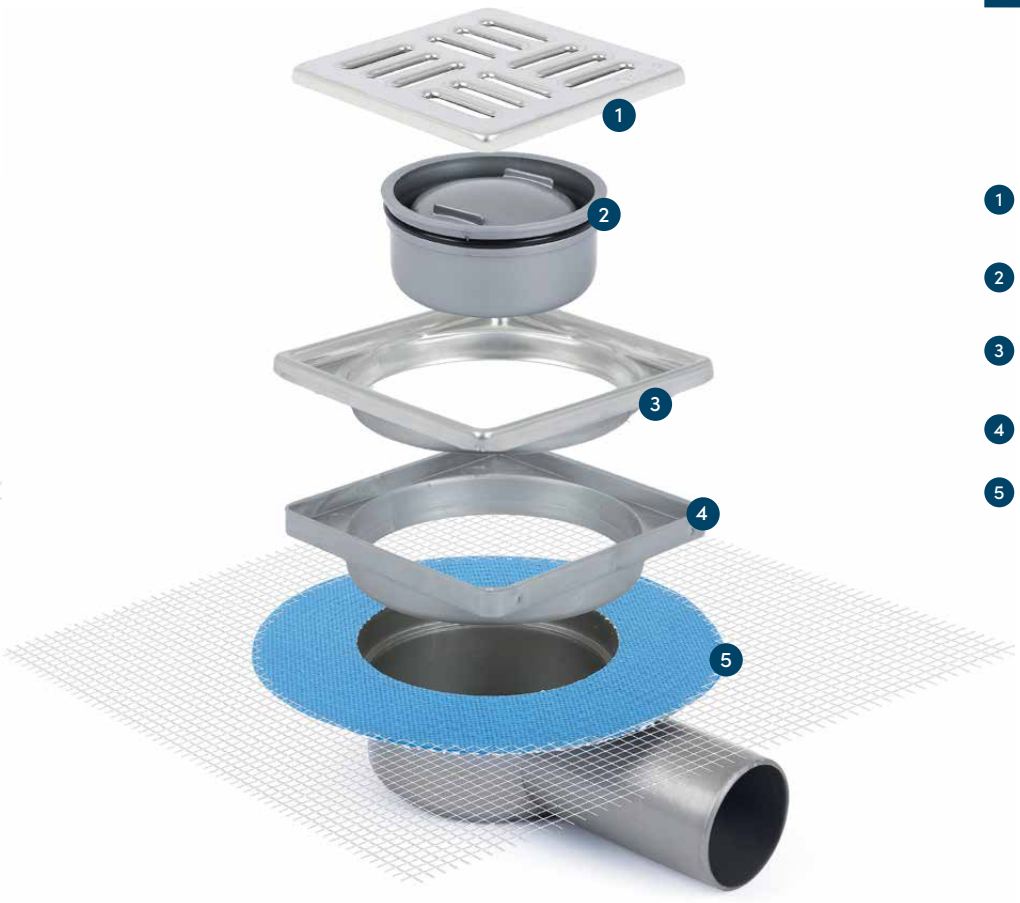

1. 304 Kalite Paslanmaz Çelik Izgara
2. Sulu Susuz Koku Önleyici
3. 304 Kalite Paslanmaz Çelik Çerçeve
4. 1 cm Kısa Üst Gövde
5. Kendinden Fileli, Üzeri Yalıtım Tekstili Kaplı, Alt Gövde

AVANTAJLARI

-Alt gövde ile bütünleşmiş file eteği ve lamine tekstil tabakası ile tüm sürme su yalıtım malzemeleri ile %100 uyumludur.

-304 kalite paslanmaz çelik çerçeveli ızgaralardır.

-Sukar'ın geliştirdiği ve patentli ürünü olan susuz koku önleyici Kokumatik'e sahiptir. Böylece sistemde su yokken de kötü koku ve böceklerden evinizi korur.

-İkiz gider özelliğine sahiptir.

KULLANIM ALANLARI

Sürme su yalıtımı uygulaması yapılacak ıslak hacimler için önerilir.

-Banyo, mutfak, balkon, teras gibi ıslak hacimler,

-Restaurant, yemekhane, endüstriyel alanlar,

-Terminaller, hava alanları gibi genel kullanıma açık alanlar,

-Soyunma odaları, açık alan duşlar,

-Hastane ve otellerin servis alanları.

MONTAJ KOLAYLIĞI

-360° dönebilen sabit çıkış gövdesi tesisat yönüne göre ayarlanarak montaj kolaylığı sağlar.

-Yalıtım katmanının üzerine döşenecek olan seramik yüzeyi, kasanın üzerine konulan ızgara ile hizalanarak montaj tamamlanır.

LINE 11
SERİSİ

SÜZGEÇ SETİ

Sürme Su Yalıtım Uyumlu, Sulu Susuz Koku Önleyicili,
Tekstil Membran Etekli İkiz Giderli,
Yüksekliği ve Yönü Ayarlanabilir

TEKSTİL MEMBRANLI

Su Yalıtımında Kesin Sonuç

Line 11 Serisi süzgeç setimiz su yalıtımındaki avantajlarıyla ve ürün kalitesiyle size banyonuzda uzun yıllar problemsiz bir kullanım sunuyor.

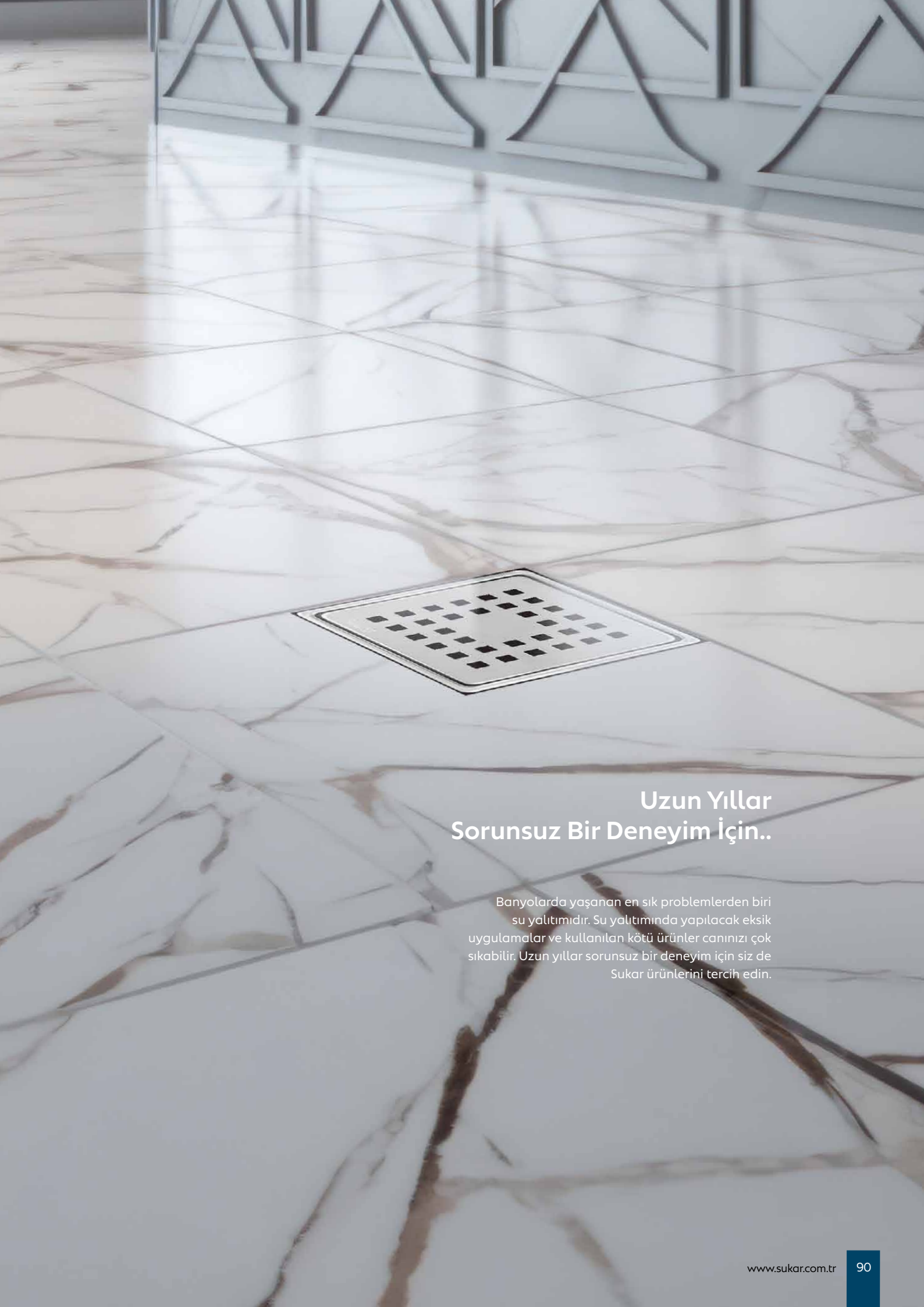

Uzun Yıllar
Sorunsuz Bir Deneyim İçin..

Banyolarda yaşanan en sık problemlerden biri su yalıtımıdır. Su yalıtımında yapılacak eksik uygulamalar ve kullanılan kötü ürünler canınızı çok sıkabilir. Uzun yıllar sorunsuz bir deneyim için siz de Sukar ürünlerini tercih edin.

LINE 11
SERİSİ

Yer Süzgeci

Sürme Su Yalıtım Uyumlu, Sulu Susuz Koku Önleyicili, Tekstil Membran Etekli İkiz Giderli, Yüksekliği ve Yönü Ayarlanabilir

Debi Ø50 için 0,38lt/sn dir.

- Tekstil membran eteği, yalıtım ile sağlanan bağlantının daha esnek olmasını sağlar, yapı hareketlerinden etkilenmez.
- Yüksekliği ayarlanabilir üst gövdesi ile 1 cm'den 9 cm'e kadar dilediğiniz yükseklikte uygulayabilirsiniz.
- Alt gövde ile bütünleşmiş tekstil membran eteği ile tüm sürme su yalıtım malzemeleri ile %100 uyumludur.

Teknik Çizimler

Perspektif

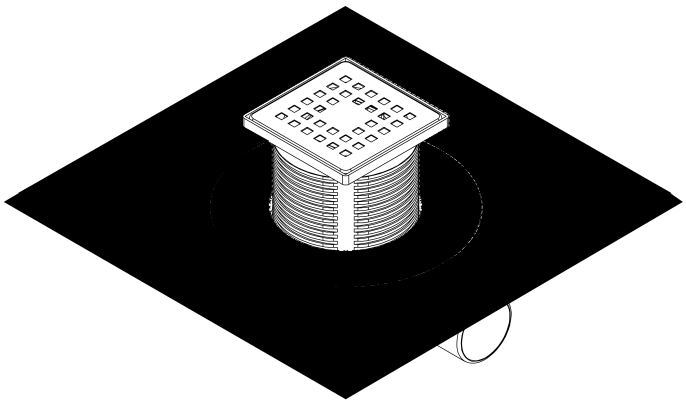

Üst Görünüm

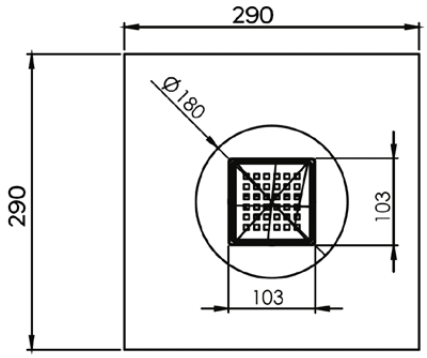

Yan Görünüm

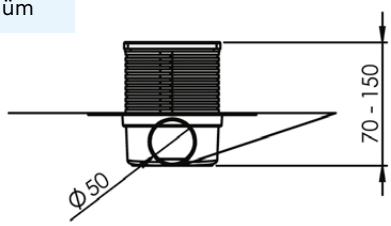

a,b ve h birimlerinin ölçülerini bir sonraki sayfada inceleyebilirsiniz.

DETAYLAR

Tekstil Membranı ile
Su Yalıtımınızı Garantiye Alın

Tekstil membran eteği, yalıtım ile sağlanan bağlantının daha esnek olmasını sağlar, yapı hareketlerinden etkilenmez.

LINE 11
SERİSİ

Çizgi Izgara
Şık Tasarımı ve fonksiyonelliği sayesinde sorunsuz bir deneyim sunar.

Çizgi Izgara

LINE 11
SERİSİ

Yer Süzgeci

Sürme Su Yalıtım Uyumlu, Sulu Susuz Koku Önleyicili, Tekstil Membran Etekli İkiz Giderli, Yüksekliği ve Yönü Ayarlanabilir

Debi Ø50 için 0,38lt/sn dir.

10x10 cm
STANDART ÜRETİLEN BOYUTLAR

10x10 CM PASLANMAZ ÇELİK ÇERÇEVELİ YANDAN ÇIKIŞLI

Izgara Ebadı	Yükseklik (h)	Çıkış Çapı	Ürün Kodu	Koli Adedi	Fiyat
10x10 cm	5 cm'den 14 cm'e	Ø32	1832-10-1	60	1.190 ₺
10x10 cm	5,5 cm'den 14,5 cm'e	Ø50	1850-10-1	60	1.240 ₺
10x10 cm	9,5 cm'den 18,5 cm'e	Ø70	1870-10-1	50	1.300 ₺
10x10 cm	12,5 cm'den 21,5 cm'e	Ø100	1810-10-1	35	1.395 ₺

10x10 CM PASLANMAZ ÇELİK ÇERÇEVELİ ALTTAN ÇIKIŞLI

Izgara Ebadı	Yükseklik (h)	Çıkış Çapı	Ürün Kodu	Koli Adedi	Fiyat
10x10 cm	10 cm'den 19 cm'e	Ø50	1950-10-1	50	1.095 ₺
10x10 cm	8 cm'den 17 cm'e	Ø70	1970-10-1	60	1.165 ₺
10x10 cm	8 cm'den 17 cm'e	Ø100	1911-10-1	30	1.395 ₺

10x10 CM PLASTİK ÇERÇEVELİ YANDAN ÇIKIŞLI

Izgara Ebadı	Yükseklik (h)	Çıkış Çapı	Ürün Kodu	Koli Adedi	Fiyat
10x10 cm	5 cm'den 14 cm'e	Ø32	1832-10	60	875 ₺
10x10 cm	5,5 cm'den 14,5 cm'e	Ø50	1850-10	60	915 ₺
10x10 cm	9,5 cm'den 18,5 cm'e	Ø70	1870-10	50	1.015 ₺
10x10 cm	12,5 cm'den 21,5 cm'e	Ø100	1810-10	35	1.075 ₺

10x10 CM PLASTİK ÇERÇEVELİ ALTTAN ÇIKIŞLI

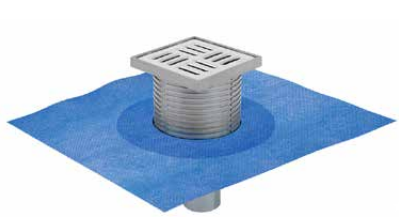

Izgara Ebadı	Yükseklik (h)	Çıkış Çapı	Ürün Kodu	Koli Adedi	Fiyat
10x10 cm	10 cm'den 19 cm'e	Ø50	1950-10	50	875 ₺
10x10 cm	8 cm'den 17 cm'e	Ø70	1970-10	60	915 ₺
10x10 cm	8 cm'den 17 cm'e	Ø100	1911-10	30	1.075 ₺

Yer Süzgeci

Sürme Su Yalıtım Uyumlu, Sulu Susuz Koku Önleyicili, Tekstil Membran Etekli İkiz Giderli, Yüksekliği ve Yönü Ayarlanabilir

Debi Ø50 için 0,38lt/sn dir.

LINE 11
SERİSİ

15x15 cm
STANDART ÜRETİLEN BOYUTLAR

15x15 CM PASLANMAZ ÇELİK ÇERÇEVELİ YANDAN ÇIKIŞLI

Izgara Ebadı	Yükseklik (h)	Çıkış Çapı	Ürün Kodu	Koli Adedi	Fiyat
15x15 cm	5 cm'den 14 cm'e	Ø50	1850-15-1	50	1.760 ₺
15x15 cm	9,5 cm'den 18,5 cm'e	Ø70	1870-15-1	50	1.870 ₺
15x15 cm	12,5 cm'den 21,5 cm'e	Ø100	1810-15-1	35	1.990 ₺

15x15 CM PASLANMAZ ÇELİK ÇERÇEVELİ ALTTAN ÇIKIŞLI

Izgara Ebadı	Yükseklik (h)	Çıkış Çapı	Ürün Kodu	Koli Adedi	Fiyat
15x15 cm	10 cm'den 19 cm'e	Ø50	1950-15-1	50	1.710 ₺
15x15 cm	8 cm'den 17 cm'e	Ø70	1970-15-1	50	1.825 ₺
15x15 cm	8 cm'den 17 cm'e	Ø100	1911-15-1	25	1.920 ₺

15x15 CM PLASTİK ÇERÇEVELİ YANDAN ÇIKIŞLI

Izgara Ebadı	Yükseklik (h)	Çıkış Çapı	Ürün Kodu	Koli Adedi	Fiyat
15x15 cm	5 cm'den 14 cm'e	Ø50	1850-15	50	940 ₺
15x15 cm	9,5 cm'den 18,5 cm'e	Ø70	1870-15	50	1.015 ₺
15x15 cm	12,5 cm'den 21,5 cm'e	Ø100	1810-15	35	1.125 ₺

15x15 CM PLASTİK ÇERÇEVELİ ALTTAN ÇIKIŞLI

Izgara Ebadı	Yükseklik (h)	Çıkış Çapı	Ürün Kodu	Koli Adedi	Fiyat
15x15 cm	10 cm'den 19 cm'e	Ø50	1950-15	50	915 ₺
15x15 cm	8 cm'den 17 cm'e	Ø70	1970-15	50	965 ₺
15x15 cm	8 cm'den 17 cm'e	Ø100	1911-15	25	1.075 ₺

LINE 14

SERİSİ

SÜZGEÇ SETİ

Her Türlü Yalıtıma (Sürme, Serme) Uyumlu, İkiz Giderli, Sulu Susuz Koku Önleyicili, Yüksekliği ve Yönü Ayarlanabilir.

PREMIUM

Yalıtımı Üst Seviyeye Çıkarın

EPDM Contası ve çelik flanşı ile alt gövdeye kilitlenmesini sağlayan sistemi tüm su yalıtım malzemeleri ile %100 uyumludur.

Su Yalıtımında Mükemmellik

Line 14 Serisi süzgeç setlerimizde yer alan EPDM Contası ve Flanş halkası yalıtım ve süzgecin bütünleşmesini sağlar.

LINE 14
SERİSİ

Yer Süzgeci

Her Türlü Yalıtıma (Sürme, Serme) Uyumlu, İkiz Giderli, Sulu Susuz Koku Önleyicili, Yüksekliği ve Yönü Ayarlanabilir.

Debi Ø50 için 0,38lt/sn dir.

- Kullanılan yalıtım malzemesi, contası ve çelik flanşı ile alt gövdeye kilitlenir. Bu sayede yalıtım açısından avantaj sağlar.
- Yüksekliği ayarlanabilir üst gövdesi ile 1 cm'den 9 cm'e kadar dilediğiniz yükseklikte uygulayabilirsiniz. Bu özelliği sayesinde montajı son derece kolaydır.
- Sukar'ın geliştirdiği sulu/susuz koku önleyicisine sahiptir. Böylece sistemde su yokken de kötü koku ve böceklerden evinizi korur.

Teknik Çizimler

Üst Görünüm

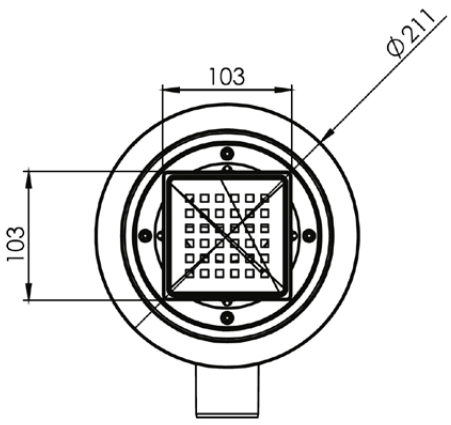

Yan Görünüm

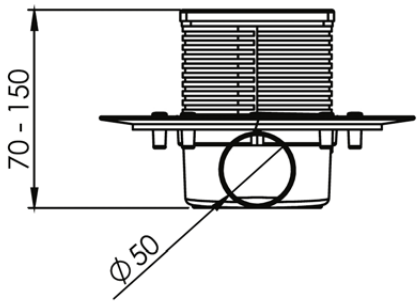

a,b ve h birimlerinin ölçülerini bir sonraki sayfada inceleyebilirsiniz.

DETAYLAR

EPDM Conta ve Flanş Halkası ile
Su Yalıtımını Üst Seviyeye Çıkarın

Ayrıca ikiz gider özelliğiyle oluşabilecek
su kaçak risklerini minimuma indirin!

LINE 14
SERİSİ

Çizgi Izgara
Şık Tasarımı ve fonksiyonelliği sayesinde
sorunsuz bir deneyim sunar.

Çizgi Izgara

LINE 14
SERİSİ

Yer Süzgeci

Her Türlü Yalıtıma (Sürme, Serme) Uyumlu, İkiz Giderli, Sulu Susuz Koku Önleyicili, Yüksekliği ve Yönü Ayarlanabilir.

Debi Ø50 için 0,38lt/sn dir.

10x10 cm
STANDART ÜRETİLEN BOYUTLAR

10x10 CM PASLANMAZ ÇELİK ÇERÇEVELİ YANDAN ÇIKIŞLI

Izgara Ebadı	Yükseklik (h)	Çıkış Çapı	Ürün Kodu	Koli Adedi	Fiyat
10x10 cm	5 cm'den 14 cm'e	Ø32	7032-10-1	60	1.350 ₺
10x10 cm	5,5 cm'den 14,5 cm'e	Ø50	7050-10-1	60	1.285 ₺
10x10 cm	9 cm'den 18 cm'e	Ø70	7070-10-1	50	1.370 ₺
10x10 cm	12,5 cm'den 21,5 cm'e	Ø100	7100-10-1	35	1.560 ₺

10x10 CM PASLANMAZ ÇELİK ÇERÇEVELİ ALTTAN ÇIKIŞLI

Izgara Ebadı	Yükseklik (h)	Çıkış Çapı	Ürün Kodu	Koli Adedi	Fiyat
10x10 cm	11 cm'den 20 cm'e	Ø50	6050-10-1	50	1.240 ₺
10x10 cm	11 cm'den 20 cm'e	Ø70	6070-10-1	60	1.300 ₺
10x10 cm	11 cm'den 20 cm'e	Ø100	6100-10-1	30	1.510 ₺

10x10 CM PLASTİK ÇERÇEVELİ YANDAN ÇIKIŞLI

Izgara Ebadı	Yükseklik (h)	Çıkış Çapı	Ürün Kodu	Koli Adedi	Fiyat
10x10cm	5 cm'den 14 cm'e	Ø32	7032-10	60	1.125 ₺
10x10cm	5,5 cm'den 14,5 cm'e	Ø50	7050-10	60	1.190 ₺
10x10cm	9 cm'den 18 cm'e	Ø70	7070-10	50	1.215 ₺
10x10cm	12,5 cm'den 21,5 cm'e	Ø100	7100-10	35	1.395 ₺

10x10 CM PLASTİK ÇERÇEVELİ ALTTAN ÇIKIŞLI

Izgara Ebadı	Yükseklik (h)	Çıkış Çapı	Ürün Kodu	Koli Adedi	Fiyat
10x10 cm	11 cm'den 20 cm'e	Ø50	6050-10	50	1.075 ₺
10x10 cm	11 cm'den 20 cm'e	Ø70	6070-10	60	1.165 ₺
10x10 cm	11 cm'den 20 cm'e	Ø100	6100-10	30	1.350 ₺

Yer Süzgeci

Her Türlü Yalıtıma (Sürme, Serme) Uyumlu, İkiz Giderli, Sulu Susuz Koku Önleyicili, Yüksekliği ve Yönü Ayarlanabilir.

Debi Ø50 için 0,38lt/sn dir.

LINE 14
SERİSİ

15x15 cm
STANDART ÜRETİLEN BOYUTLAR

15x15 CM PASLANMAZ ÇELİK ÇERÇEVELİ YANDAN ÇIKIŞLI

Izgara Ebadı	Yükseklik (h)	Çıkış Çapı	Ürün Kodu	Koli Adedi	Fiyat
15x15 cm	5,5 cm'den 14,5 cm'e	Ø50	7050-15-1	50	1.595 ₺
15x15 cm	9 cm'den 18 cm'e	Ø70	7070-15-1	50	1.695 ₺
15x15 cm	12,5 cm'den 21,5 cm'e	Ø100	7100-15-1	35	1.870 ₺

15x15 CM PASLANMAZ ÇELİK ÇERÇEVELİ ALTTAN ÇIKIŞLI

Izgara Ebadı	Yükseklik (h)	Çıkış Çapı	Ürün Kodu	Koli Adedi	Fiyat
15x15 cm	11 cm'den 20 cm'e	Ø50	6050-15-1	50	1.550 ₺
15x15 cm	11 cm'den 20 cm'e	Ø70	6070-15-1	50	1.620 ₺
15x15 cm	11 cm'den 20 cm'e	Ø100	6100-15-1	25	1.825 ₺

15x15 CM PLASTİK ÇERÇEVELİ YANDAN ÇIKIŞLI

Izgara Ebadı	Yükseklik (h)	Çıkış Çapı	Ürün Kodu	Koli Adedi	Fiyat
15x15 cm	5,5 cm'den 14,5 cm'e	Ø50	7050-15	50	1.445 ₺
15x15 cm	9 cm'den 18 cm'e	Ø70	7070-15	50	1.525 ₺
15x15 cm	12,5 cm'den 21,5 cm'e	Ø100	7100-15	35	1.710 ₺

15x15 CM PLASTİK ÇERÇEVELİ ALTTAN ÇIKIŞLI

Izgara Ebadı	Yükseklik (h)	Çıkış Çapı	Ürün Kodu	Koli Adedi	Fiyat
15x15 cm	11 cm'den 20 cm'e	Ø50	6050-15	50	1.395 ₺
15x15 cm	11 cm'den 20 cm'e	Ø70	6070-15	50	1.485 ₺
15x15 cm	11 cm'den 20 cm'e	Ø100	6100-15	25	1.550 ₺

LINE 15

SERİSİ

SÜZGEÇ SETİ

Yalıtım Eteksiz, Sulu Susuz Koku Önleyicili,
Yüksekliği ve Yönü Ayarlanabilir.

KÖTÜ KOKULARA SON!

Kolay Temizlik, Hijyenik Malzeme ve Sukar Kalitesi

Sukar'ın 304 kalite paslanmaz çelik modelleri hijyen açısından en iyi seçimdir. Ayrıca koku önleme amacıyla geliştirdiğimiz Sulu/Susuz koku önleyici sistemler kötü kokuları banyonuzdan uzak tutarken haşelere karşı da koruma sağlar.

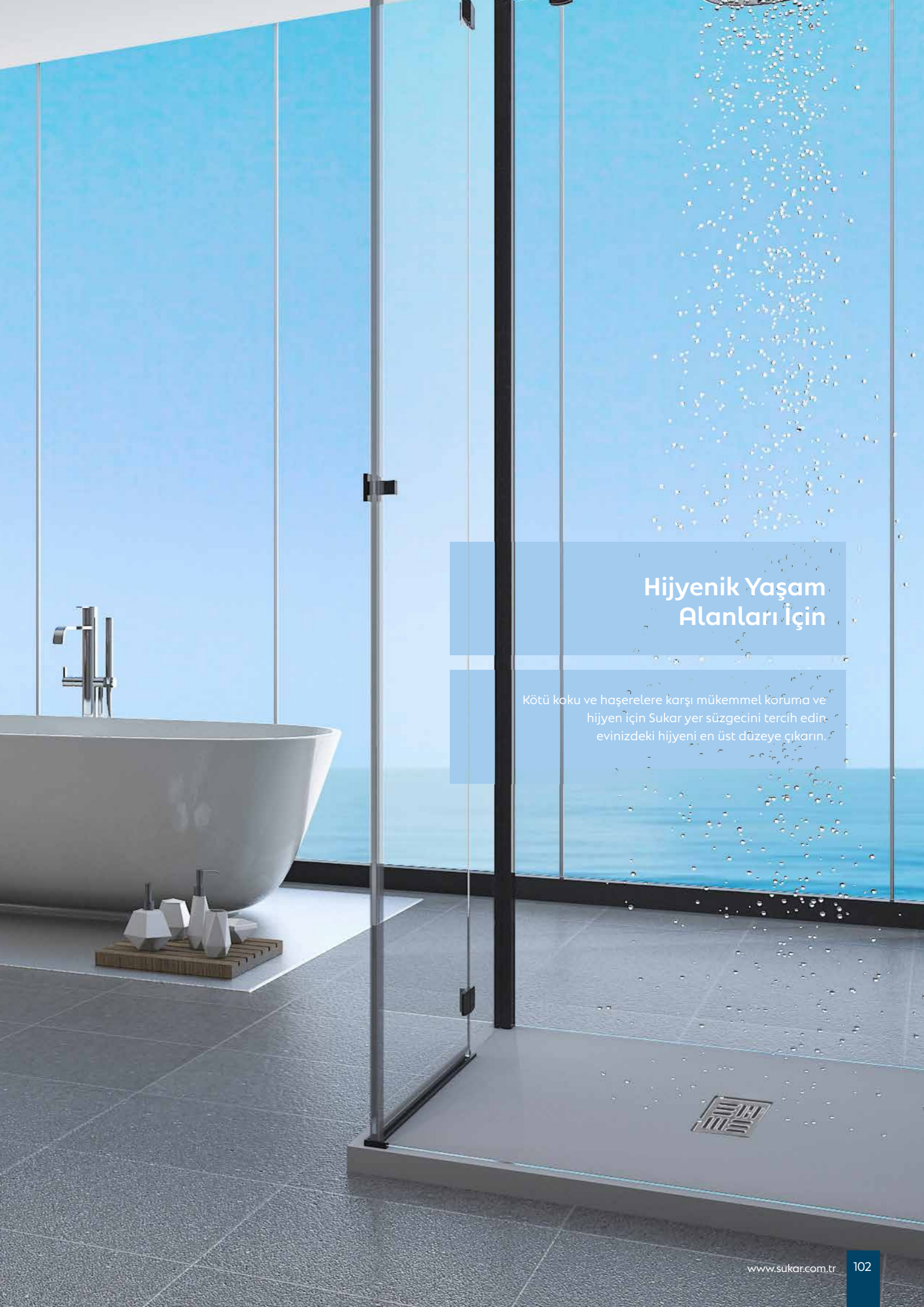

Hijyenik Yaşam Alanları İçin

Kötü koku ve haşerelere karşı mükemmel koruma ve hijyen için Sukar yer süzgecini tercih edin evinizdeki hijyeni en üst düzeye çıkarın.

LINE 15
SERİSİ

Yer Süzgeci

Yalıtım Eteksiz, Sulu Susuz Koku Önleyicili, Yüksekliği ve Yönü Ayarlanabilir.

Debi Ø50 için 0,38lt/sn dir.

- Paslanmaz çelik çerçeve ve ızgarası sayesinde hijyen sağlar ve kolay temizlenir.
- Sukar'ın geliştirdiği sulu/susuz koku önleyicisine sahiptir. Böylece sistemde su yokken de kötü koku ve böceklerden evinizi korur.
- Yüksekliği ayarlanabilir üst gövdesi ile 1 cm'den 9 cm'e kadar dilediğiniz yükseklikte uygulayabilirsiniz.

Teknik Çizimler

Üst Görünüm

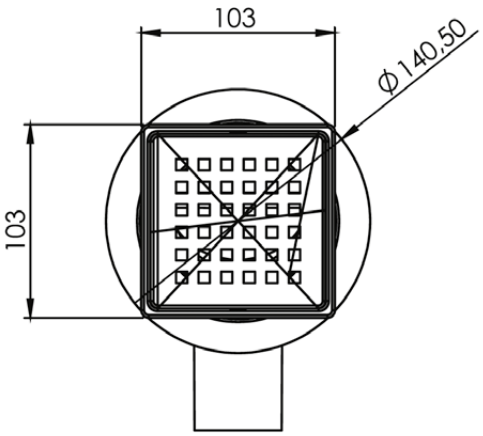

Yan Görünüm

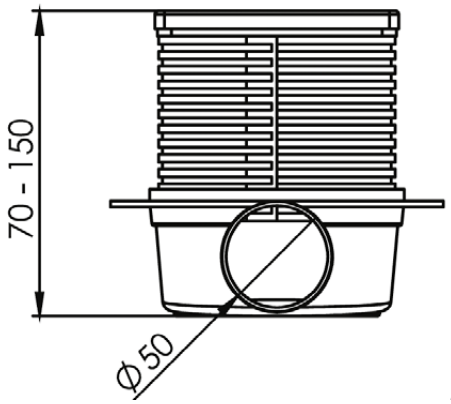

a,b ve h birimlerinin ölçülerini bir sonraki sayfada inceleyebilirsiniz.

DETAYLAR

Sulu/Susuz Koku Önleyici ile
Kötü Koku ve Haşereleri Engelleyin!

LINE 15
SERİSİ

Çizgi Izgara
Şık Tasarımı ve fonksiyonelliği sayesinde sorunsuz bir deneyim sunar.

Çizgili Izgara

LINE 15
SERİSİ

Yer Süzgeci

Yalıtım Eteksiz, Sulu Susuz Koku Önleyicili, Yüksekliği ve Yönü Ayarlanabilir.

Debi Ø50 için 0,38lt/sn dir.

10x10 cm

STANDART ÜRETİLEN BOYUTLAR

10x10 CM PASLANMAZ ÇELİK ÇERÇEVELİ YANDAN ÇIKIŞLI

Izgara Ebadı	Yükseklik (h)	Çıkış Çapı	Ürün Kodu	Koli Adedi	Fiyat
10x10 cm	5,5 cm'den 14,5 cm'e	Ø32	8032-10-1	60	785 ₺
10x10 cm	5,5 cm'den 14,5 cm'e	Ø50	8050-10-1	60	800 ₺
10x10 cm	8,4 cm'den 17,4 cm'e	Ø70	8070-10-1	50	895 ₺
10x10 cm	11,4 cm'den 20,4 cm'e	Ø100	8100-10-1	35	965 ₺

10x10 CM PASLANMAZ ÇELİK ÇERÇEVELİ ALTTAN ÇIKIŞLI

Izgara Ebadı	Yükseklik (h)	Çıkış Çapı	Ürün Kodu	Koli Adedi	Fiyat
10x10 cm	11 cm'den 20 cm'e	Ø50	9050-10-1	50	735 ₺
10x10 cm	11 cm'den 20 cm'e	Ø70	9070-10-1	60	760 ₺
10x10 cm	11 cm'den 20 cm'e	Ø100	9100-10-1	30	850 ₺

10x10 CM PLASTİK ÇERÇEVELİ YANDAN ÇIKIŞLI

Izgara Ebadı	Yükseklik (h)	Çıkış Çapı	Ürün Kodu	Koli Adedi	Fiyat
10x10 cm	5,5 cm'den 14,5 cm'e	Ø32	8032-10	60	595 ₺
10x10 cm	5,5 cm'den 14,5 cm'e	Ø50	8050-10	60	620 ₺
10x10 cm	8,4 cm'den 17,4 cm'e	Ø70	8070-10	50	690 ₺
10x10 cm	11,4 cm'den 20,4 cm'e	Ø100	8100-10	35	760 ₺

10x10 CM PLASTİK ÇERÇEVELİ ALTTAN ÇIKIŞLI

Izgara Ebadı	Yükseklik (h)	Çıkış Çapı	Ürün Kodu	Koli Adedi	Fiyat
10x10 cm	11 cm'den 20 cm'e	Ø50	9050-10	50	535 ₺
10x10 cm	11 cm'den 20 cm'e	Ø70	9070-10	60	560 ₺
10x10 cm	11 cm'den 20 cm'e	Ø100	9100-10	30	595 ₺

Yer Süzgeci

Yalıtım Eteksiz, Sulu Susuz Koku Önleyicili, Yüksekliği ve Yönü Ayarlanabilir.

Debi Ø50 için 0,38lt/sn dir.

LINE 15
SERİSİ

15x15 cm
STANDART ÜRETİLEN BOYUTLAR

15x15 CM PASLANMAZ ÇELİK ÇERÇEVELİ YANDAN ÇIKIŞLI

Izgara Ebadı	Yükseklik (h)	Çıkış Çapı	Ürün Kodu	Koli Adedi	Fiyat
15x15 cm	5,5 cm'den 14,5 cm'e	Ø50	8050-15-1	50	1.285 ₺
15x15 cm	8,4 cm'den 17,4 cm'e	Ø70	8070-15-1	50	1.325 ₺
15x15 cm	11,4 cm'den 20,4 cm'e	Ø100	8100-15-1	35	1.395 ₺

15x15 CM PASLANMAZ ÇELİK ÇERÇEVELİ ALTTAN ÇIKIŞLI

Izgara Ebadı	Yükseklik (h)	Çıkış Çapı	Ürün Kodu	Koli Adedi	Fiyat
15x15 cm	11 cm'den 20 cm'e	Ø50	9050-15-1	50	1.190 ₺
15x15 cm	11 cm'den 20 cm'e	Ø70	9070-15-1	50	1.240 ₺
15x15 cm	11 cm'den 20 cm'e	Ø100	9100-15-1	25	1.285 ₺

15x15 CM PLASTİK ÇERÇEVELİ YANDAN ÇIKIŞLI

Izgara Ebadı	Yükseklik (h)	Çıkış Çapı	Ürün Kodu	Koli Adedi	Fiyat
15x15 cm	5,5 cm'den 14,5 cm'e	Ø50	8050-15	50	800 ₺
15x15 cm	8,4 cm'den 17,4 cm'e	Ø70	8070-15	50	875 ₺
15x15 cm	11,4 cm'den 20,4 cm'e	Ø100	8100-15	35	1.025 ₺

15x15 CM PLASTİK ÇERÇEVELİ ALTTAN ÇIKIŞLI

Izgara Ebadı	Yükseklik (h)	Çıkış Çapı	Ürün Kodu	Koli Adedi	Fiyat
15x15 cm	11 cm'den 20 cm'e	Ø50	9050-15	50	760 ₺
15x15 cm	11 cm'den 20 cm'e	Ø70	9070-15	50	800 ₺
15x15 cm	11 cm'den 20 cm'e	Ø100	9100-15	25	875 ₺

TESİSAT
SÜZGEÇLERİ

KALİTE & FONKSİYON BİR ARADA

Kendinden Eğimli ve Tırnaklı Alt Gövdeli,
Koku Önleyicili Tesisat Süzgeçleri

RENKLİ BİR DOKUNUŞ

Birbirinden Güzel Renk Seçenekleriyle..

Tesisat Süzgeçlerimizdeki renk seçenekleri, banyo ve duş alanlarına istediğiniz atmosferi kazandırmanız için mükemmel bir yoldur.

Yeni Bir Renk, Yeni Bir Atmosfer

Renk, bir mekanın atmosferini ve karakterini belirler. Sukar'ın ürünlerinin renk seçenekleri, banyo ve mutfaklarınıza istediğiniz atmosferi kazandırmanız için mükemmel bir yoldur.

Yer Süzgeci

Kendinden Eğimli ve Tırnaklı Alt Gövdeli, Koku Güvenlikli Tesisat Süzgeçleri

Debi Ø50 için 0,38lt/sn dir.

- Paslanmaz ızgara sayesinde uzun yıllar kullanım avantajı sağlar.
- Alt gövdenin ve alt yüzeyinin tırnaklı olması şapa tutunma mukavemetini arttırır.
- Sukar'ın patentli koku önleyicileri sayesinde kötü kokulardan ve haşerelerden yapınızı korur.

Teknik Çizimler

Perspektif

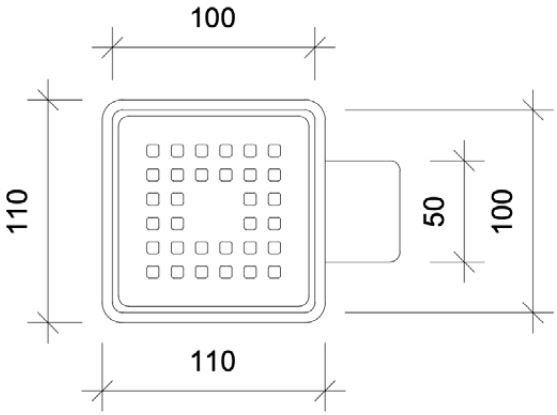

Yan Görünüm

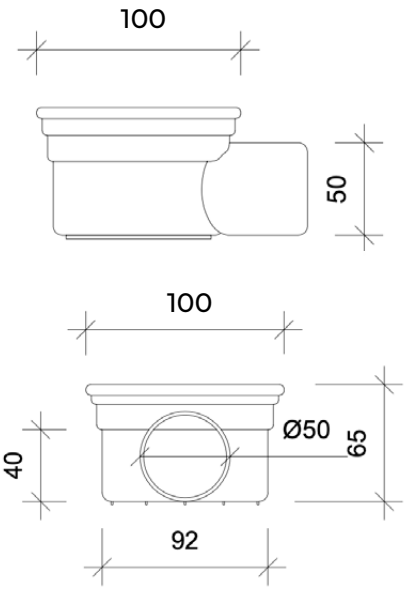

Yan Görünüm

a,b ve h birimlerinin ölçülerini bir sonraki sayfada inceleyebilirsiniz.

DETAYLAR

Tasarımınıza Uygun Reklerle
Fark Yaratın!

Mekanınıza en uygun rengi seçerek tasarımınızdan ödün vermeyin..

TESİSAT
SÜZGEÇLERİ

Izgara Seçenekleri
3 Farklı Izgara Seçeneği ile Fark Yaratın

Çizgili, Kare ve Çakıl Taşı Izgara Seçenekleriyle
Her Tasarıma ve Tarza Uygun Çözümler

Çizgili Izgara

Çakıl Taşı Izgara

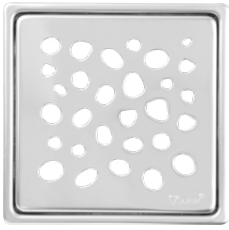

Kare Izgara

Tesisat Süzgeçleri

Kendinden Eğimli ve Tırnaklı Alt Gövdeli, Koku Güvenlikli Tesisat Süzgeçleri

Debi Ø50 için 0,38lt/sn dir.

10x10 cm

STANDART ÜRETİLEN BOYUTLAR

YANDAN ÇIKIŞLILAR

10x10 CM PASLANMAZ ÇELİK ÇERÇEVELİ KARE IZGARALI

Koku Önleyici	Yükseklik (h)	Çıkış Çapı	Ürün Kodu	Koli Adedi	Fiyat
Sulu / Susuz	6,5 cm	Ø32	1041-1283222-11	50	595 ₺
Sulu / Susuz	6,5 cm	Ø50	1041-1285022-11	50	595 ₺

10x10 CM PASLANMAZ ÇELİK ÇERÇEVELİ ÇİZGİLİ IZGARALI

Koku Önleyici	Yükseklik (h)	Çıkış Çapı	Ürün Kodu	Koli Adedi	Fiyat
Sulu / Susuz	6,5 cm	Ø32	1041-1283222-10	50	595 ₺
Sulu / Susuz	6,5 cm	Ø50	1041-1285022-10	50	595 ₺

10x10 CM PASLANMAZ ÇELİK ÇERÇEVELİ ÇAKIL TAŞI IZGARALI

Koku Önleyici	Yükseklik (h)	Çıkış Çapı	Ürün Kodu	Koli Adedi	Fiyat
Sulu / Susuz	6,5 cm	Ø32	1041-1283222-09	50	595 ₺
Sulu / Susuz	6,5 cm	Ø50	1041-1285022-09	50	595 ₺

Tesisat Süzgeçleri

Kendinden Eğimli ve Tırnaklı Alt Gövdeli, Koku Güvenlikli Tesisat Süzgeçleri

Debi Ø50 için 0,38lt/sn dir.

10x10 cm

STANDART ÜRETİLEN BOYUTLAR

YANDAN ÇIKIŞLILAR

10x10 CM PLASTİK ÇERÇEVELİ KARE IZGARALI

Koku Önleyici	Yükseklik (h)	Çıkış Çapı	Ürün Kodu	Koli Adedi	Fiyat
Sulu / Susuz	6,5 cm	Ø32	1041-2123222-11	50	395 ₺
Sulu / Susuz	6,5 cm	Ø50	1041-2125022-11	50	395 ₺

10x10 CM PLASTİK ÇERÇEVELİ ÇİZGİLİ IZGARALI

Koku Önleyici	Yükseklik (h)	Çıkış Çapı	Ürün Kodu	Koli Adedi	Fiyat
Sulu / Susuz	6,5 cm	Ø32	1041-2123222-10	50	395 ₺
Sulu / Susuz	6,5 cm	Ø50	1041-2125022-10	50	395 ₺

10x10 CM PLASTİK ÇERÇEVELİ ÇAKIL TAŞI IZGARALI

Koku Önleyici	Yükseklik (h)	Çıkış Çapı	Ürün Kodu	Koli Adedi	Fiyat
Sulu / Susuz	6,5 cm	Ø32	1041-2123222-09	50	395 ₺
Sulu / Susuz	6,5 cm	Ø50	1041-2125022-09	50	395 ₺

Tüm modellerde alttan çıkış seçeneği mevcuttur.

Tesisat Süzgeçleri

Koku Güvenlikli Tesisat Süzgeçleri

Debi Ø50 için 0,38lt/sn dir.

10x10 cm

STANDART ÜRETİLEN BOYUTLAR

ALTTAN ÇIKIŞLILAR

10x10 CM PASLANMAZ ÇELİK ÇERÇEVELİ KARE IZGARALI

Koku Önleyici	Yükseklik (h)	Çıkış Çapı	Ürün Kodu	Koli Adedi	Fiyat
Sulu / Susuz	4,5 cm	Ø50	1041-1285000-11	60	595 ₺

10x10 CM PASLANMAZ ÇELİK ÇERÇEVELİ ÇİZGİLİ IZGARALI

Koku Önleyici	Yükseklik (h)	Çıkış Çapı	Ürün Kodu	Koli Adedi	Fiyat
Sulu / Susuz	4,5 cm	Ø50	1041-1285000-10	60	595 ₺

10x10 CM PASLANMAZ ÇELİK ÇERÇEVELİ ÇAKIL TAŞI IZGARALI

Koku Önleyici	Yükseklik (h)	Çıkış Çapı	Ürün Kodu	Koli Adedi	Fiyat
Sulu / Susuz	4,5 cm	Ø50	1041-1285000-09	60	595 ₺

Tesisat Süzgeçleri

Koku Güvenlikli Tesisat Süzgeçleri

Debi Ø50 için 0,38lt/sn dir.

10x10 cm

STANDART ÜRETİLEN BOYUTLAR

ALTTAN ÇIKIŞLILAR

10x10 CM PLASTİK ÇERÇEVELİ KARE IZGARALI

Koku Önleyici	Yükseklik (h)	Çıkış Çapı	Ürün Kodu	Koli Adedi	Fiyat
Sulu / Susuz	4,5 cm	Ø50	1041-2125000-11	60	395 ₺

10x10 CM PLASTİK ÇERÇEVELİ ÇİZGİLİ IZGARALI

Koku Önleyici	Yükseklik (h)	Çıkış Çapı	Ürün Kodu	Koli Adedi	Fiyat
Sulu / Susuz	4,5 cm	Ø50	1041-2125000-10	60	395 ₺

10x10 CM PLASTİK ÇERÇEVELİ ÇAKIL TAŞI IZGARALI

Koku Önleyici	Yükseklik (h)	Çıkış Çapı	Ürün Kodu	Koli Adedi	Fiyat
Sulu / Susuz	4,5 cm	Ø50	1041-2125000-09	60	395 ₺

Tesisat Süzgeçleri

Kendinden Eğimli ve Tırnaklı Alt Gövdeli, Koku Güvenlikli Tesisat Süzgeçleri

Debi Ø50 için 0,38lt/sn dir.

10x10 cm

STANDART ÜRETİLEN BOYUTLAR

YANDAN ÇIKIŞLILAR

10x10 CM, GOLD, ÇELİK ÇERÇEVELİ, KARE IZGARALI

Koku Önleyici	Yükseklik (h)	Çıkış Çapı	Ürün Kodu	Koli Adedi	Fiyat
Sulu / Susuz	6,5 cm	Ø32	1041-1283222-71	50	1.215 ₺
Sulu / Susuz	6,5 cm	Ø50	1041-1285022-71	50	1.215 ₺

10x10 CM, GOLD, ÇELİK ÇERÇEVELİ, ÇİZGİLİ IZGARALI

Koku Önleyici	Yükseklik (h)	Çıkış Çapı	Ürün Kodu	Koli Adedi	Fiyat
Sulu / Susuz	6,5 cm	Ø32	1041-1283222-72	50	1.215 ₺
Sulu / Susuz	6,5 cm	Ø50	1041-1285022-72	50	1.215 ₺

10x10 CM, GOLD, ÇELİK ÇERÇEVELİ, ÇAKIL TAŞI IZGARALI

Koku Önleyici	Yükseklik (h)	Çıkış Çapı	Ürün Kodu	Koli Adedi	Fiyat
Sulu / Susuz	6,5 cm	Ø32	1041-1283222-73	50	1.215 ₺
Sulu / Susuz	6,5 cm	Ø50	1041-1285022-73	50	1.215 ₺

Tesisat Süzgeçleri

Kendinden Eğimli ve Tırnaklı Alt Gövdeli, Koku Güvenlikli Tesisat Süzgeçleri

Debi Ø50 için 0,38lt/sn dir.

10x10 cm
STANDART ÜRETİLEN BOYUTLAR

YANDAN ÇIKIŞLILAR

10x10 CM, BRONZE, ÇELİK ÇERÇEVELİ, KARE IZGARALI

Koku Önleyici	Yükseklik (h)	Çıkış Çapı	Ürün Kodu	Koli Adedi	Fiyat
Sulu / Susuz	6,5 cm	Ø32	1041-1283222-51	50	1.215 ₺
Sulu / Susuz	6,5 cm	Ø50	1041-1285022-51	50	1.215 ₺

10x10 CM, BRONZE, ÇELİK ÇERÇEVELİ, ÇİZGİLİ IZGARALI

Koku Önleyici	Yükseklik (h)	Çıkış Çapı	Ürün Kodu	Koli Adedi	Fiyat
Sulu / Susuz	6,5 cm	Ø32	1041-1283222-52	50	1.215 ₺
Sulu / Susuz	6,5 cm	Ø50	1041-1285022-52	50	1.215 ₺

10x10 CM, BLACK, ÇELİK ÇERÇEVELİ, KARE IZGARALI

Boyalı Ürün

Koku Önleyici	Yükseklik (h)	Çıkış Çapı	Ürün Kodu	Koli Adedi	Fiyat
Sulu / Susuz	6,5 cm	Ø32	1041-1283222-31	50	1.215 ₺
Sulu / Susuz	6,5 cm	Ø50	1041-1285022-31	50	1.215 ₺

Tesisat Süzgeçleri

Koku Güvenlikli Tesisat Süzgeçleri

Debi Ø50 için 0,38lt/sn dir.

10x10 cm

STANDART ÜRETİLEN BOYUTLAR

ALTTAN ÇIKIŞLILAR

10x10 CM, GOLD, ÇELİK ÇERÇEVELİ, KARE IZGARALI

Koku Önleyici	Yükseklik (h)	Çıkış Çapı	Ürün Kodu	Koli Adedi	Fiyat
Sulu / Susuz	4,5 cm	Ø50	1041-1285000-71	60	1.215 ₺

10x10 CM, GOLD, ÇELİK ÇERÇEVELİ, ÇİZGİLİ IZGARALI

Koku Önleyici	Yükseklik (h)	Çıkış Çapı	Ürün Kodu	Koli Adedi	Fiyat
Sulu / Susuz	4,5 cm	Ø32	1041-1285000-72	60	1.215 ₺

10x10 CM, GOLD, ÇELİK ÇERÇEVELİ, ÇAKIL TAŞI IZGARALI

Koku Önleyici	Yükseklik (h)	Çıkış Çapı	Ürün Kodu	Koli Adedi	Fiyat
Sulu / Susuz	4,5 cm	Ø32	1041-1285000-73	60	1.215 ₺

Tesisat Süzgeçleri

Koku Güvenlikli Tesisat Süzgeçleri

Debi Ø50 için 0,38lt/sn dir.

10x10 cm

STANDART ÜRETİLEN BOYUTLAR

ALTTAN ÇIKIŞLILAR

10x10 CM, BRONZE, ÇELİK ÇERÇEVELİ, KARE IZGARALI

Koku Önleyici	Yükseklik (h)	Çıkış Çapı	Ürün Kodu	Koli Adedi	Fiyat
Sulu / Susuz	4,5 cm	Ø50	1041-1285000-51	60	1.215 ₺

10x10 CM, BRONZE, ÇELİK ÇERÇEVELİ, ÇİZGİLİ IZGARALI

Koku Önleyici	Yükseklik (h)	Çıkış Çapı	Ürün Kodu	Koli Adedi	Fiyat
Sulu / Susuz	4,5 cm	Ø50	1041-1285000-52	60	1.215 ₺

10x10 CM, BLACK, ÇELİK ÇERÇEVELİ, KARE IZGARALI

Boyalı Ürün

Koku Önleyici	Yükseklik (h)	Çıkış Çapı	Ürün Kodu	Koli Adedi	Fiyat
Sulu / Susuz	4,5 cm	Ø50	1041-1285000-31	60	1.215 ₺

Tesisat Süzgeçleri

Kendinden Eğimli ve Tırnaklı Alt Gövdeli, Koku Güvenlikli Tesisat Süzgeçleri

Debi Ø50 için 0,38lt/sn dir.

15x15 cm
STANDART ÜRETİLEN BOYUTLAR

YANDAN ÇIKIŞLILAR

15x15 CM, PASLANMAZ ÇELİK ÇERÇEVELİ, ÇİZGİLİ IZGARALI

Koku Önleyici	Yükseklik (h)	Çıkış Çapı	Ürün Kodu	Koli Adedi	Fiyat
Sulu / Susuz	6,5 cm	Ø50	1041-2145022-11	32	1.025 ₺
Sulu / Susuz	8,5 cm	Ø70	1041-1517022-11	27	1.050 ₺

15x15 CM, PASLANMAZ ÇELİK ÇERÇEVELİ, RAİN IZGARALI

Koku Önleyici	Yükseklik (h)	Çıkış Çapı	Ürün Kodu	Koli Adedi	Fiyat
Sulu / Susuz	6,5 cm	Ø50	1041-2305022-11	32	1.025 ₺
Sulu / Susuz	8,5 cm	Ø70	1041-2297022-11	27	1.050 ₺

15x15 CM, PASLANMAZ ÇELİK ÇERÇEVELİ, KARE IZGARALI

Koku Önleyici	Yükseklik (h)	Çıkış Çapı	Ürün Kodu	Koli Adedi	Fiyat
Sulu / Susuz	6,5 cm	Ø50	1041-2145022-10	32	1.025 ₺
Sulu / Susuz	8,5 cm	Ø70	1041-1517022-10	27	1.050 ₺

Tesisat Süzgeçleri

Kendinden Eğimli ve Tırnaklı Alt Gövdeli, Koku Güvenlikli Tesisat Süzgeçleri

Debi Ø50 için 0,38lt/sn dir.

15x15 cm
STANDART ÜRETİLEN BOYUTLAR

YANDAN ÇIKIŞLILAR

15x15 CM, PLASTİK ÇERÇEVELİ, ÇİZGİLİ IZGARALI

Koku Önleyici	Yükseklik (h)	Çıkış Çapı	Ürün Kodu	Koli Adedi	Fiyat
Sulu / Susuz	6,5 cm	Ø50	1041-2155022-11	32	800 ₺
Sulu / Susuz	8,5 cm	Ø70	1041-1557022-11	27	850 ₺

15x15 CM, PLASTİK ÇERÇEVELİ, RAİN IZGARALI

Koku Önleyici	Yükseklik (h)	Çıkış Çapı	Ürün Kodu	Koli Adedi	Fiyat
Sulu / Susuz	6,5 cm	Ø50	1041-2335022-11	32	800 ₺
Sulu / Susuz	8,5 cm	Ø70	1041-2327022-11	27	850 ₺

15x15 CM, PLASTİK ÇERÇEVELİ, KARE IZGARALI

Koku Önleyici	Yükseklik (h)	Çıkış Çapı	Ürün Kodu	Koli Adedi	Fiyat
Sulu / Susuz	6,5 cm	Ø50	1041-2155022-10	32	800 ₺
Sulu / Susuz	8,5 cm	Ø70	1041-1557022-10	27	850 ₺

Tesisat Süzgeçleri

Koku Güvenlikli Tesisat Süzgeçleri

Debi Ø50 için 0,38lt/sn dir.

15x15 cm
STANDART ÜRETİLEN BOYUTLAR

ALTTAN ÇIKIŞLILAR

15x15 CM, PASLANMAZ ÇELİK ÇERÇEVELİ, ÇİZGİLİ IZGARALI

Koku Önleyici	Yükseklik (h)	Çıkış Çapı	Ürün Kodu	Koli Adedi	Fiyat
Sulu / Susuz	4,5 cm	Ø50	1041-1535000-11	60	1.025 ₺

15x15 CM, PASLANMAZ ÇELİK ÇERÇEVELİ, RAİN IZGARALI

Koku Önleyici	Yükseklik (h)	Çıkış Çapı	Ürün Kodu	Koli Adedi	Fiyat
Sulu / Susuz	4,5 cm	Ø50	1041-2315000-11	60	1.025 ₺

15x15 CM, PASLANMAZ ÇELİK ÇERÇEVELİ, KARE IZGARALI

Koku Önleyici	Yükseklik (h)	Çıkış Çapı	Ürün Kodu	Koli Adedi	Fiyat
Sulu / Susuz	4,5 cm	Ø50	1041-1535000-10	60	1.025 ₺

Tesisat Süzgeçleri

Koku Güvenlikli Tesisat Süzgeçleri

Debi Ø50 için 0,38lt/sn dir.

15x15 cm
STANDART ÜRETİLEN BOYUTLAR

ALTTAN ÇIKIŞLILAR

15x15 CM, PLASTİK ÇERÇEVELİ, ÇİZGİLİ IZGARALI

Koku Önleyici	Yükseklik (h)	Çıkış Çapı	Ürün Kodu	Koli Adedi	Fiyat
Sulu / Susuz	6,5 cm	Ø50	1041-1575000-11	60	800 ₺

15x15 CM, PLASTİK ÇERÇEVELİ, RAİN IZGARALI

Koku Önleyici	Yükseklik (h)	Çıkış Çapı	Ürün Kodu	Koli Adedi	Fiyat
Sulu / Susuz	6,5 cm	Ø50	1041-2355000-11	60	800 ₺

15x15 CM, PLASTİK ÇERÇEVELİ, KARE IZGARALI

Koku Önleyici	Yükseklik (h)	Çıkış Çapı	Ürün Kodu	Koli Adedi	Fiyat
Sulu / Susuz	6,5 cm	Ø50	1041-1575000-10	60	800 ₺

Tesisat Süzgeçleri

Sürme Yalıtım Köprülü, Paslanmaz Çelik Kasalı, Pratik Yer Süzgeci Seti

Debi Ø50 için 0,38lt/sn dir.

20x20 CM, ÇELİK ÇERÇEVELİ, ÇİZGİLİ IZGARALI

Koku Önleyici	Yükseklik (h)	Çıkış Çapı	Ürün Kodu	Koli Adedi	Fiyat
Sulu / Susuz	6,5 cm	Ø50	1041-3015022-11	1	1.445 ₺

20x20 CM, ÇELİK ÇERÇEVELİ, RAİN IZGARALI

Koku Önleyici	Yükseklik (h)	Çıkış Çapı	Ürün Kodu	Koli Adedi	Fiyat
Sulu / Susuz	6,5 cm	Ø50	1041-3035022-11	1	1.445 ₺

20x20 CM, ÇELİK ÇERÇEVELİ, KARE IZGARALI

Koku Önleyici	Yükseklik (h)	Çıkış Çapı	Ürün Kodu	Koli Adedi	Fiyat
Sulu / Susuz	6,5 cm	Ø50	1041-3005022-11	1	1.445 ₺

Tesisat Süzgeçleri

Sürme Yalıtım Köprülü, Paslanmaz Çelik Kasalı, Pratik Yer Süzgeci Seti

Debi Ø50 için 0,38lt/sn dir.

KOMPLE PASLANMAZ SÜZGEÇLER

Bu Kategorideki Ürünler Sipariş Üzerine Üretilmektedir.
Sipariş Aşamasında Üretimle İlgili Termin İsteyiniz.

YANDAN ÇIKIŞLILAR

Ebat	Izgara Tipi	Çıkış Çapı	Ürün Kodu	Koli Adedi	Fiyat
15x15 cm	Slot	Ø50	2123-0895022-01	1	Fiyat İsteyiniz
20x20 cm	Slot	Ø50	2123-0905022-01	1	Fiyat İsteyiniz
30x30 cm	Slot	Ø50	2123-0915022-01	1	Fiyat İsteyiniz

ALTTAN ÇIKIŞLILAR

Ebat	Izgara Tipi	Çıkış Çapı	Ürün Kodu	Koli Adedi	Fiyat
15x15 cm	Slot	Ø50	2123-0891033-01	1	Fiyat İsteyiniz
20x20 cm	Slot	Ø50	2123-0901033-01	1	Fiyat İsteyiniz
30x30 cm	Slot	Ø50	2123-0911033-01	1	Fiyat İsteyiniz

Uyumlu Olduğu Modeller: Line 10 | Line 11 | Line 14 | Line 15

ÜÇGEN YÜKSEKLİK AYARLANABİLİR BAŞLIKLI MODEL

Ebat	Izgara Tipi	Çıkış Çapı	Ürün Kodu	Koli Adedi	Fiyat
280x190x100 cm	Slot	Ø50	2123-1231033-01	1	Fiyat İsteyiniz
335x255x104 cm	Slot	Ø50	2123-0881033-01	1	Fiyat İsteyiniz

Uyumlu Olduğu Modeller: Line 10 | Line 11 | Line 14 | Line 15

ÜÇGEN ALTTAN ÇIKIŞLI MODEL

Ebat	Izgara Tipi	Çıkış Çapı	Ürün Kodu	Koli Adedi	Fiyat
280x190x100 cm	Slot	Ø50	2123-1230000-01	1	Fiyat İsteyiniz
335x255x104 cm	Slot	Ø50	2123-0880000-01	1	Fiyat İsteyiniz

AÇIK ALAN

SÜZGEÇLERİ

MODÜLER KANAL & IZGARALAR

Park, Bahçe ve Açık Alan Süzgeçleri

ÇEVRE DOSTU

Açık Alanlar İçin Mükemmel Temizlik Çözümleri

Sukar olarak, bahçe ve açık alanlarınızı temiz ve düzenli tutmanızı sağlayacak yüksek kaliteli çözümler üretiyoruz. Doğanın güzelliklerini çevreleyen mekanlarınızın temizliği ve hijyeni, bizim için büyük bir önceliktir.

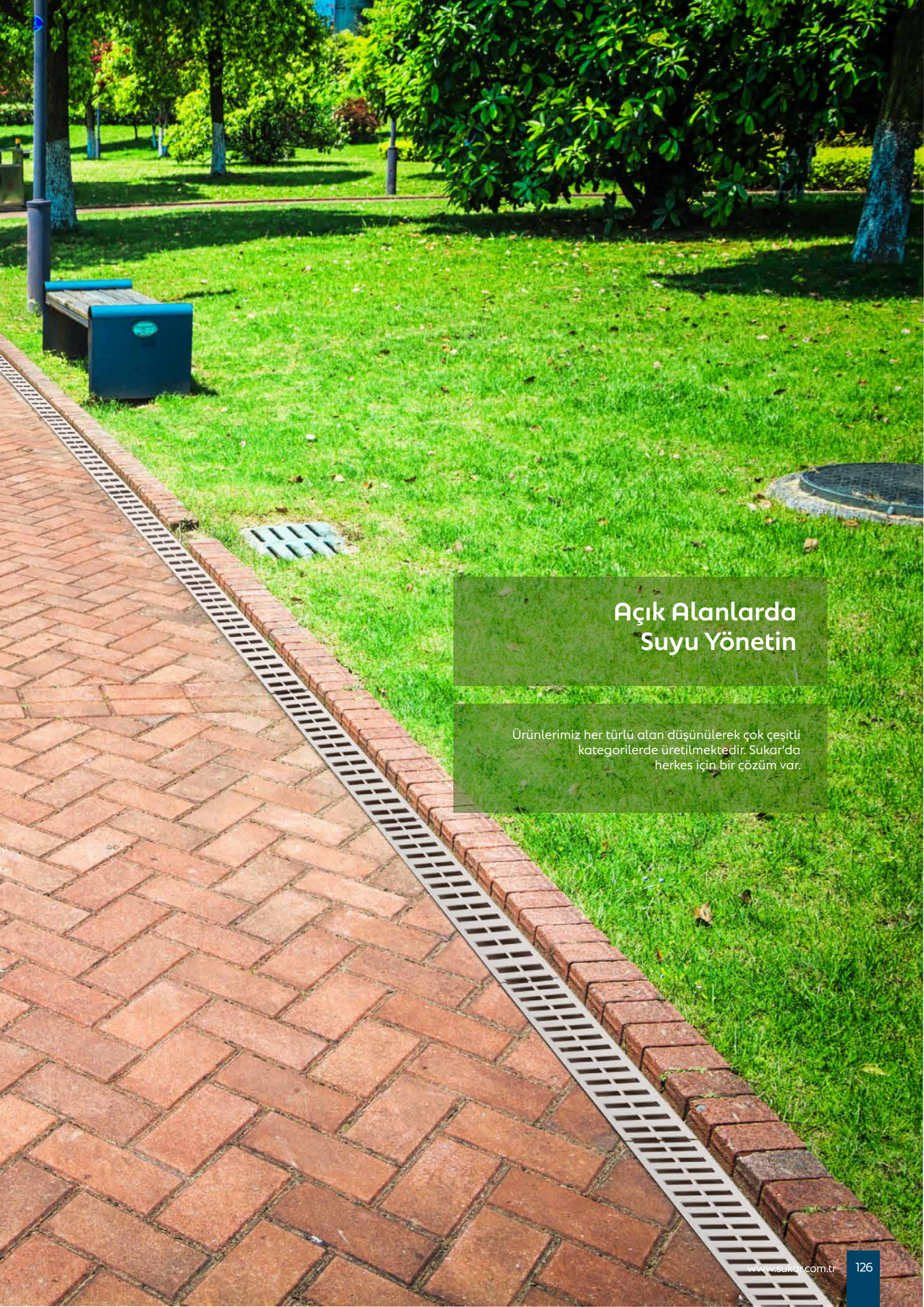

Açık Alanlarda Suyu Yönetin

Ürünlerimiz her türlü alan düşünülerek çok çeşitli kategorilerde üretilmektedir. Sukar'da herkes için bir çözüm var.

AÇIK ALAN
SÜZGEÇLERİ

8x50 cm

Modüler Kanal ve Izgaralar

Park, Bahçe ve Açık Alan Süzgeçleri

POLYCARBONAT IZGARALAR

Izgara Ebadı	Özellikler	Ürün Kodu	Koli Adedi	Fiyat
8x50x2 cm	Polycarbonat - Hafif Yük	1071-2580899-11	22	445 ₺

PASLANMAZ ÇELİK IZGARALAR

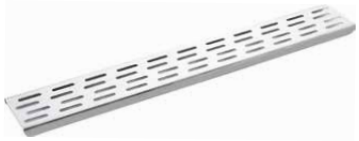

Izgara Ebadı	Özellikler	Ürün Kodu	Koli Adedi	Fiyat
8x50x2 cm	Paslanmaz Slot Model Izgara	1073-1060899-01	36	Fiyat İsteyiniz

POLYCARBONAT MODÜLER KANALLAR

Ebatlar	Özellikler	Ürün Kodu	Koli Adedi	Fiyat
8x50x7 cm	-	1061-2564033-11	22	570 ₺
8x50x7 cm	Ø50 Alttan Çıkışlı	1061-2575000-11	18	590 ₺

KANAL YAN KAPAKLARI

Ebatlar	Çıkış Çapı	Renk	Ürün Kodu	Koli Adedi	Fiyat
8x50x7	Ø40	Gri	1081-2594022-11	-	120 ₺
8x50x7	Ø50	Gri	1081-2595022-11	-	120 ₺

PASLANMAZ MODÜLER KANALLAR

Ebatlar	Özellikler	Ürün Kodu	Koli Adedi	Fiyat
8x50x7	Paslanmaz	1063-2163233-01	-	Fiyat Sorunuz

Özel Üretimdir. (Fiyat sorunuz)

Görseldeki ızgara dahil değildir.

PASLANMAZ METAL FUGA IZGARA

İstenilen ölçülerde üretilmektedir. (Fiyat sorunuz)

Modüler Kanal ve Izgaralar

Park, Bahçe ve Açık Alan Süzgeçleri

AÇIK ALAN SÜZGEÇLERİ

13x50 cm

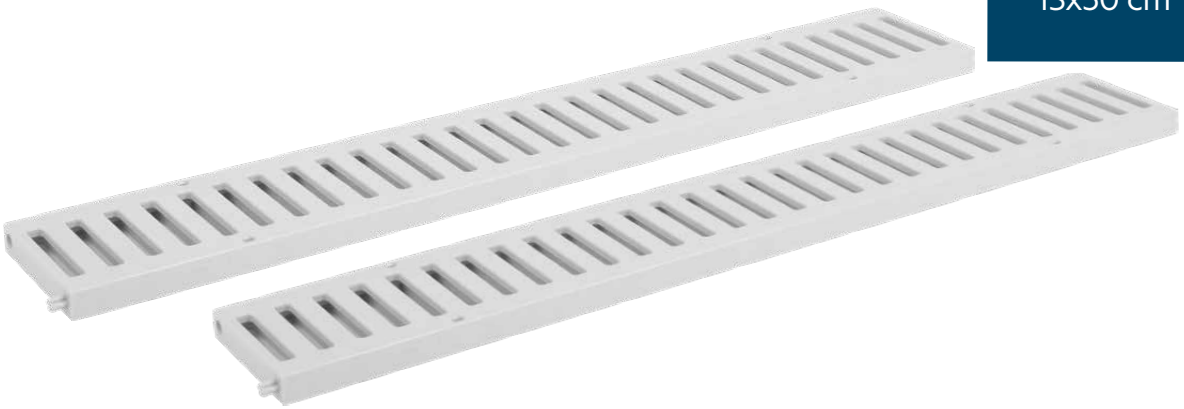

POLYCARBONAT IZGARALAR

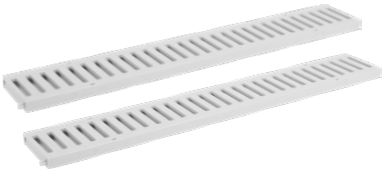

Izgara Ebadı	Özellikler	Ürün Kodu	Koli Adedi	Fiyat
13x50x2 cm	Polycarbonat	1071-0521399-11	12	735 ₺
13x50x2 cm	Polycarbonat (İnce Izgaralı)	1071-0531399-11	12	535 ₺

PASLANMAZ ÇELİK IZGARALAR

Izgara Ebadı	Özellikler	Ürün Kodu	Koli Adedi	Fiyat
13x50x2 cm	Paslanmaz	1073-0521399-01	12	Fiyat Sorunuz
13x100x2 cm	Paslanmaz	1073-0541399-01	12	Fiyat Sorunuz

GALVANİZ IZGARALAR

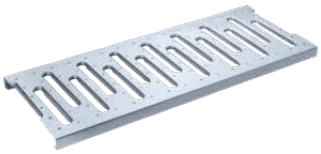

Izgara Ebadı	Özellikler	Ürün Kodu	Koli Adedi	Fiyat
13x100x2 cm	Galvaniz	1073-2251399-01	12	Fiyat Sorunuz

POLYCARBONAT MODÜLER KANALLAR

Ebatlar	Özellikler	Ürün Kodu	Koli Adedi	Fiyat
13x50x5,5 cm	Polycarbonat	1061-0473233-11	24	645 ₺
13x50x7,5 cm	Polycarbonat	1061-0485033-11	24	760 ₺
13x50x7,5 cm	Ø70 Alttan Çıkışlı	1061-0497000-11	18	760 ₺

PASLANMAZ MODÜLER KANALLAR

Ebatlar	Özellikler	Ürün Kodu	Koli Adedi	Fiyat
13x100x7,5 cm	Paslanmaz	1063-2161033-01	-	Fiyat Sorunuz
13x50x7,5 cm	Paslanmaz	1063-2165033-01	-	Fiyat Sorunuz

Görseldeki ızgara dahil değildir.

Özel Üretimdir. (Fiyat sorunuz)

KANAL YAN VE ALT ÇIKIŞ KAPAKLARI

Ebatlar	Çıkış Çapı	Renk	Ürün Kodu	Koli Adedi	Fiyat
13x50x5,5 cm	Ø32	Gri	1081-0513222-11	100	120 ₺
13x50x7,5 cm	Ø50	Gri	1081-0515022-11	65	145 ₺
13x50 cm	Ø70 Alttan	Gri	1081-0517000-11	30	175 ₺

AÇIK ALAN
SÜZGEÇLERİ

20x50 cm

Modüler Kanal ve Izgaralar

Park, Bahçe ve Açık Alan Süzgeçleri

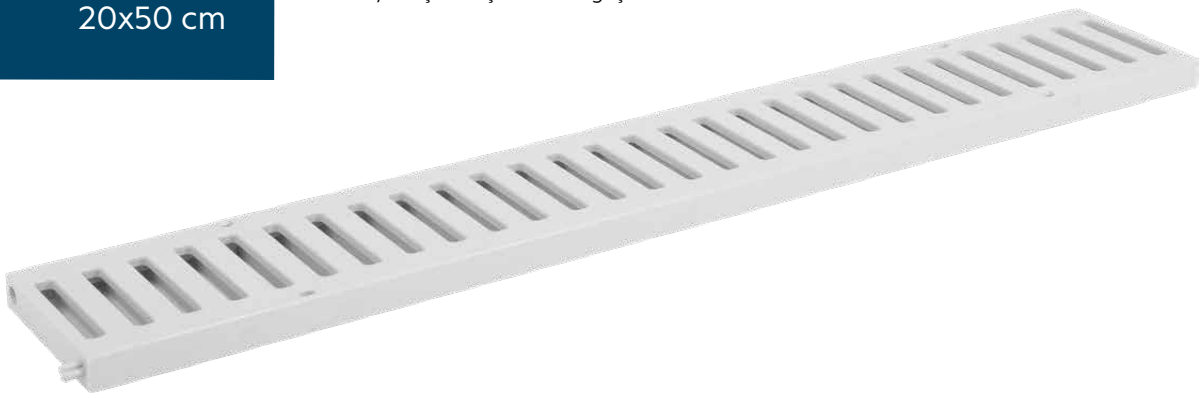

PASLANMAZ ÇELİK IZGARALAR

Izgara Ebadı	Özellikler	Ürün Kodu	Koli Adedi	Fiyat
20x50x2 cm	Polycarbonat Izgara	1071-0522099-11	12	1.510 ₺

PASLANMAZ ÇELİK IZGARALAR

Izgara Ebadı	Özellikler	Ürün Kodu	Koli Adedi	Fiyat
20x50x2 cm	Paslanmaz	1073-0522099-01	12	Fiyat Sorunuz
20x100x2 cm	Paslanmaz	1073-1622099-01	12	Fiyat Sorunuz

POLYCARBONAT MODÜLER KANALLAR

Ebatlar	Özellikler	Ürün Kodu	Koli Adedi	Fiyat
20x50x11 cm	Polycarbonat Kanal	1061-0507033-11	12	1.260 ₺

PASLANMAZ MODÜLER KANALLAR

Ebatlar	Özellikler	Ürün Kodu	Koli Adedi	Fiyat
20x50x11 cm	Paslanmaz	1063-2177033-01	-	Fiyat İsteyiniz

KANAL YAN KAPAKLARI

Ebatlar	Çıkış Çapı	Renk	Ürün Kodu	Koli Adedi	Fiyat
20x50x11 cm	Ø70	Gri	1081-0517022-11	25	175 ₺

KANAL ALT ÇIKIŞ KAPAKLARI

Ebatlar	Çıkış Çapı	Renk	Ürün Kodu	Koli Adedi	Fiyat
20x50 cm	Ø100	Gri	1081-0511000-11	30	175 ₺

Polipropilen Kanal ve Izgaralar

Park, Bahçe ve Açık Alan Süzgeçleri

AÇIK ALAN SÜZGEÇLERİ

13x50 cm

IZGARALAR

Ebatlar	Renk	Ürün Kodu	Koli Adedi	Fiyat
13x100x2 cm	Siyah	1071-1871399-31	12	650 ₺
13x100x2 cm	Gri	1071-1871399-11	12	650 ₺

MODÜLER KANALLAR

Ebatlar	Renk	Ürün Kodu	Koli Adedi	Fiyat
13x100x7,5 cm	Siyah	1061-1395033-31	12	650 ₺
13x100x7,5 cm	Gri	1061-1395033-11	12	650 ₺

KANAL VE YAN KAPAKLAR

Ebatlar	Çıkış Çapı	Renk	Ürün Kodu	Koli Adedi	Fiyat
13x100x7,5 cm	Ø50	Siyah	1081-2245022-31	25	165 ₺
13x100x7,5 cm	Ø50	Gri	1081-2245022-11	25	165 ₺

ALT ÇIKIŞ KAPAKLARI

Ebatlar	Çıkış Çapı	Renk	Ürün Kodu	Koli Adedi	Fiyat
13x50 cm	Ø70	Siyah	1081-0517000-31	30	190 ₺
13x50 cm	Ø70	Gri	1081-0517000-11	30	190 ₺

KANAL VE IZGARA KÖŞELERİ

Ebatlar	Renk	Ürün Kodu	Koli Adedi	Fiyat
13x100x7,5 cm	Siyah	1081-2255022-31	18	345 ₺
13x100x7,5 cm	Gri	1081-2255022-11	18	345 ₺

BAHÇE

SÜZGEÇLERİ

BANYODAN BAHÇEYE

Polimer Beton Kanal Sistemi'nde
kanal üzerinde kullanılan ızgaralar çok çeşitlidir.

DIŞ TEDARİK ÜRÜNLERİ

Yapı Drenajı Çözümleri

Boyutların çok farklı olması dolayısıyla ortaya çıkan geçiş problemleri uygun geçiş elemanları ile çözülmüş ve meyil oluşturucu elemanlar üretilerek çok uzun kanal hatları hızla boşaltılması sağlanmıştır.

Bahçeleriniz İçin Mükemmel Temizlik Çözümleri

Bahçe ve açık alanları temiz ve düzenli tutmanızı sağlayacak yüksek kaliteli çözümler üretiyoruz. Doğanın güzelliklerini çevreleyen mekanlarınızın temizliği ve hijyeni, bizim için büyük bir önceliktir. Bahçeniz ve açık alanlarınız için özel olarak tasarlanmış ürünlerimiz hem estetik aynı zamanda da uzun ömürlü kullanım sunmaktadır.

Polimer Kanal

Sipariş Üzerine Üretilir.

Boyutların çok farklı olması dolayısıyla ortaya çıkan geçiş problemleri uygun geçiş elemanları ile çözülmüş ve meyil oluşturucu elemanlar üretilerek çok uzun kanal hatları hızla boşaltılması sağlanmıştır. Üretimin hızlı ve kolay olması her türlü özel üretimin (kavisli kanal, dik köşe elemanı, dörtlü birleşim, açılı köşe elemanı vb.) yapılabilirliği ve en kkısa sürede teslimi gerçekleşmektedir.

Polimer Beton kanal Sistemi'nde kanal üzerinde kullanılan ızgaralar çok çeşitlidir. Ayrıca; isteğe bağlı olarak daha farklı türde ızgara üretimi de yapılabilmektedir.

POLİMER KANAL

En	Boy	Yükseklik (h)	Ürün Kodu	Fiyat
12,5 cm	100 cm	6 cm	PR-001	Fiyat İsteyiniz
12,5 cm	100 cm	15 cm	PR-003	Fiyat İsteyiniz
12,5 cm	100 cm	20 cm	PR-004	Fiyat İsteyiniz
20 cm	100 cm	6 cm	PR-006	Fiyat İsteyiniz
20 cm	100 cm	8 cm	PR-007	Fiyat İsteyiniz
20 cm	100 cm	12 cm	PR-008	Fiyat İsteyiniz
20 cm	100 cm	19,5 cm	PR-009	Fiyat İsteyiniz
20 cm	100 cm	24,5 cm	PR-010	Fiyat İsteyiniz
30 cm	100 cm	8 cm	PR-012	Fiyat İsteyiniz
30 cm	100 cm	15 cm	PR-013	Fiyat İsteyiniz
30 cm	100 cm	20 cm	PR-014	Fiyat İsteyiniz
30 cm	100 cm	24,5 cm	PR-015	Fiyat İsteyiniz
40 cm	100 cm	20 cm	PR-016	Fiyat İsteyiniz
40 cm	100 cm	30 cm	PR-017	Fiyat İsteyiniz

Sfero Döküm Izgaralar

Sipariş Üzerine Üretilir.

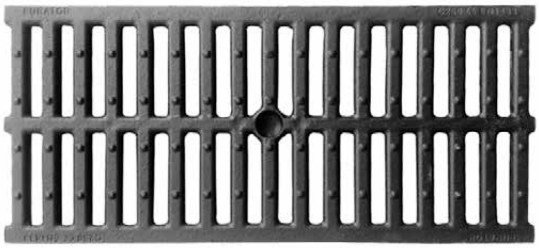

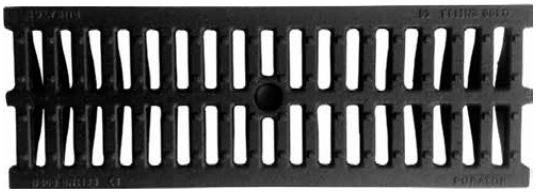

Moleküler özelliklerine bağlı olarak, düktil döküm ürünler daha ağır yükleri taşıyabilmektedir. Aşırı yük halinde ürün eğilmekte fakat kırılmamaktadır. Bu avantaja bağlı olarak düktil döküm ürünleri, benzeri pik döküm ürünlere oranla yaklaşık olarak yarı ağırlıkta üretilmektedir.

Yük Sınıfları: B-125, C-250. D-400, E-500, F-900

SFERO DÖKÜM IZGARALAR

En	Boy	Yükseklik (h)	Ürün Kodu	Fiyat
12,5 cm	50 cm	2 cm	SD-002	Fiyat İsteyiniz
20 cm	50 cm	2 cm	SD-006	Fiyat İsteyiniz
25 cm	50 cm	3,5 cm	SD-008	Fiyat İsteyiniz
30 cm	50 cm	3,5 cm	SD-009	Fiyat İsteyiniz
35 cm	50 cm	3,5 cm	SD-010	Fiyat İsteyiniz
40 cm	50 cm	4,5 cm	SD-011	Fiyat İsteyiniz
50 cm	50 cm	4,5 cm	SD-013	Fiyat İsteyiniz

Pik Döküm Süzgeçler

Sipariş Üzerine Üretilir.

ÇATI SÜZGECİ

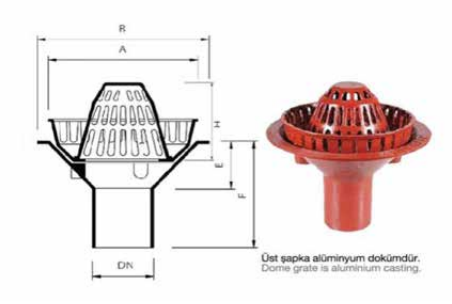

DH	H	E	F	A	B	KG	FİYAT
Ø70	130	120	230	294	356	11	Fiyat İsteyiniz
Ø100	130	100	230	294	356	11	Fiyat İsteyiniz

DİK İNİŞLİ YER SÜZGECİ

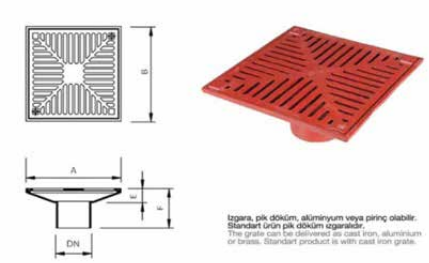

	DH	E	F	A	B	KG	FİYAT
	Ø70	44	124	300	284	9	Fiyat İsteyiniz
	Ø100	44	124	300	284	9	Fiyat İsteyiniz

Pik Döküm Süzgeçler

Sipariş Üzerine Üretilir.

PARAPET YER SÜZGECİ

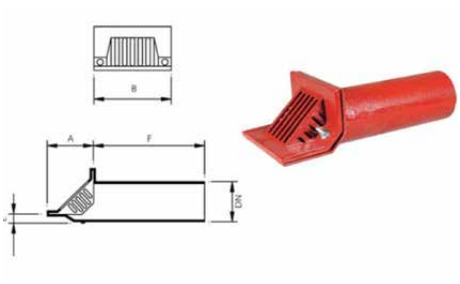

DH	E	F	A	B	KG	FİYAT
Ø70	15	300	130	190	8	Fiyat İsteyiniz
Ø100	15	300	130	190	8	Fiyat İsteyiniz

Çamur Kovaları

Park, Bahçe ve Açık Alanlar için Çamur Tutuculu Süzgeçler

YANDAN ÇIKIŞLILAR

Ebatlar	Çıkış Çapı	Ürün Kodu	Koli Adedi	Fiyat
15x15 cm	Ø50	1051-0435022-10	24	Fiyat Sorunuz
20x20 cm	Ø70	1051-0447022-10	20	Fiyat Sorunuz
25x25 cm	Ø100	1051-0451022-10	10	Fiyat Sorunuz

ALTTAN ÇIKIŞLILAR

Ebatlar	Çıkış Çapı	Ürün Kodu	Koli Adedi	Fiyat
15x15 cm	Ø50	1051-0435000-10	14	Fiyat Sorunuz
20x20 cm	Ø70	1051-0447000-10	24	Fiyat Sorunuz
25x25 cm	Ø70	1051-0457000-10	1	Fiyat Sorunuz
30x30 cm	Ø70	1051-0467000-10	1	Fiyat Sorunuz
25x25 cm	Ø100	1051-0451000-10	1	Fiyat Sorunuz
30x30 cm	Ø100	1051-0461000-10	1	Fiyat Sorunuz

ÇAMUR KOVALARI (İTHAL)

Ebatlar	Çıkış Çapı	Ürün Kodu	Koli Adedi	Fiyat
20x20 cm	Ø 100 - 110	FR-CHPVC PFBV 2011 G	1	Fiyat Sorunuz
20x20 cm	Ø 63 - 75 - 90	FR-CHPVC PF 20 G	1	Fiyat Sorunuz

Çamur Kovaları

Park, Bahçe ve Açık Alanlar için Çamur Tutuculu Süzgeçler

AVANTAJLARI

-PVC ve Polycarbonat malzemeden üretilmiştir. Yük taşıma kapasitesine sahiptir.

-Üst kapağı açılarak kolaylıkla temizlenebilir.

KULLANIM ALANLARI

- Açık alanlarda, bahçe, balkon ve teraslarda,
- Garajlarda,
- Park ve yürüyüş alanlarında,
- Yol, meydan ve insan sirkülasyonunun yoğun olduğu açık alanlarda.

TAMAMLAYICI ÜRÜNLER

Izgaralar, Yalıtım Ürünleri ve Alt Taslar

Sukar satış sonrası sağladığı destek ile öne çıkıyor. Tamamlayıcı ürünler ile ürünlerinizdeki eksikleri giderebilir farklı varyasyonlar oluşturabilirisiniz.

304 KALİTE

PASLANMAZ ÇELİK IZGARALAR

304 kalite paslanmaz çelik ızgaralarımız duş alanlarında kaliyeyi ve hiyeni bir arada sunuyor.

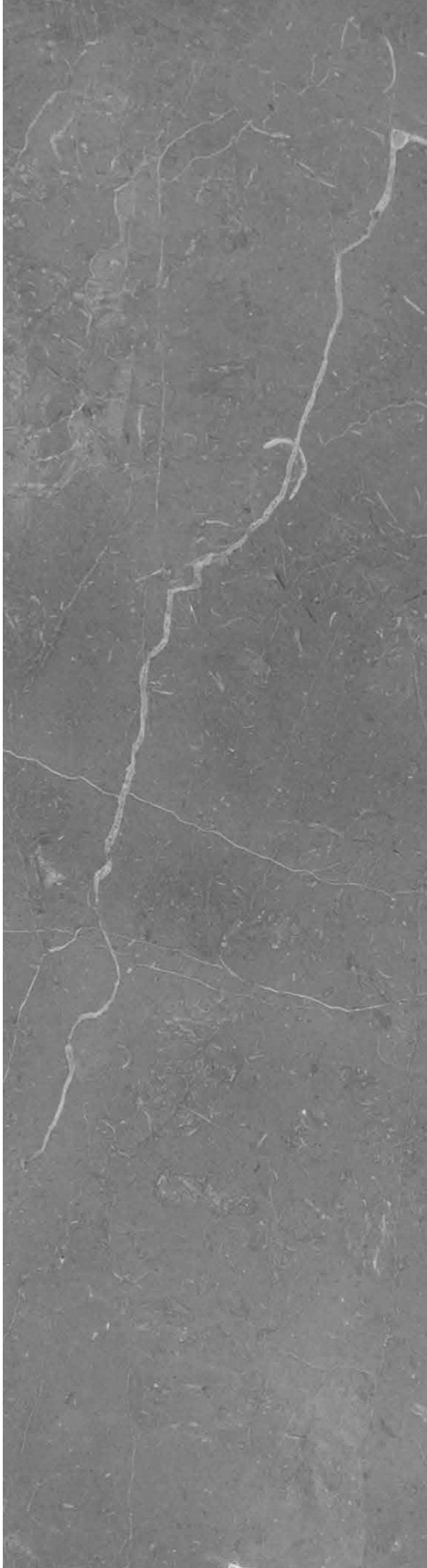

Sukar

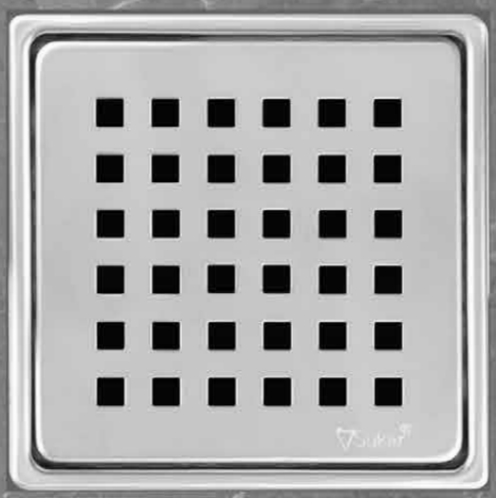
Sukar

Sukar

Sukar

Sukar

IZGARALAR
10x10 cm

Paslanmaz Çelik Izgaralar

Aşağıdaki tüm ızgara modellerimiz 304 kalite paslanmaz çelik malzemeden üretilmektedir.

*Izgaralar bölümündeki tüm modeller dekoratif renklerde, istenilen ebatta üretilebilir.

Yukarıdaki Ürün Görselleri Sunum Amaçlı Kullanılmıştır.

1 mm Paslanmaz Çelik Izgaralar — 10x10 cm

Kare Izgara

Ürün Kodu	Koli Adedi	Fiyat
2073-0031099-01	10/100	285 ₺

Çizgi Izgara

Ürün Kodu	Koli Adedi	Fiyat
2073-0011099-01	10/100	285 ₺

Çakıl Taşı Izgara

Ürün Kodu	Koli Adedi	Fiyat
2073-0411099-01	10/100	285 ₺

Sun Izgara

Ürün Kodu	Koli Adedi	Fiyat
2073-0061099-01	10/100	285 ₺

Kare Dolu Izgara

Ürün Kodu	Koli Adedi	Fiyat
2073-0691099-01	10/100	285 ₺

YENİ

Plain Izgara

Ürün Kodu	Koli Adedi	Fiyat
2073-1031099-01	10/100	410 ₺

Paslanmaz Çelik Izgaralar

Aşağıdaki tüm ızgara modellerimiz 304 kalite paslanmaz çelik malzemeden üretilmektedir.

*Izgaralar bölümündeki tüm modeller dekoratif renklerde, istenilen ebatta üretilebilir.

IZGARALAR
15x15 cm

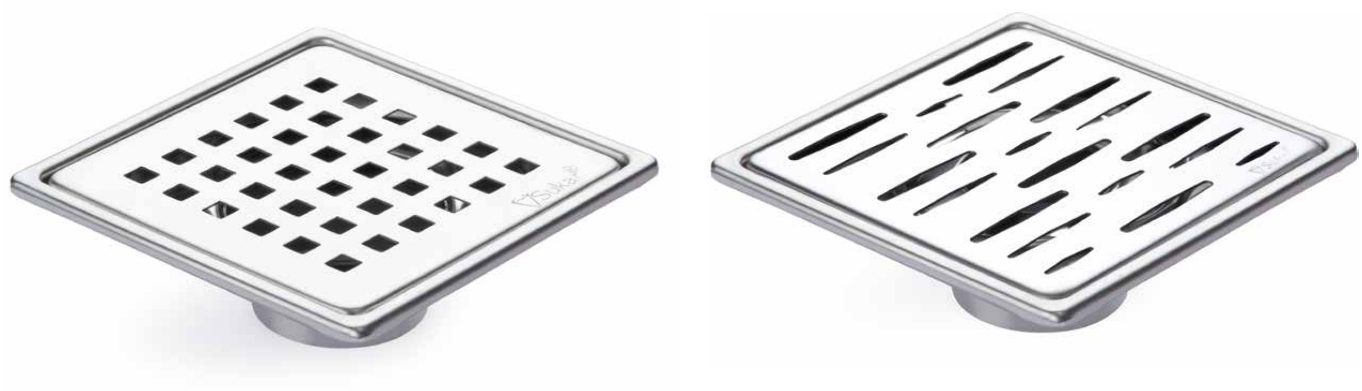

Yukarıdaki Ürün Görselleri Sunum Amaçlı Kullanılmıştır.

1.2 mm Paslanmaz Çelik Izgaralar — 15x15 cm

Kare Izgara

Ürün Kodu	Koli Adedi	Fiyat
2073-0031599-01	10/50	670 ₺

Çizgi Izgara

Ürün Kodu	Koli Adedi	Fiyat
2073-0011599-01	10/50	670 ₺

Rain Izgara

Ürün Kodu	Koli Adedi	Fiyat
2073-1471599-01	10/50	670 ₺

Sun Izgara

Ürün Kodu	Koli Adedi	Fiyat
2073-0061599-01	10/50	670 ₺

Kare Dolu Izgara

Ürün Kodu	Koli Adedi	Fiyat
2073-0691599-01	10/50	670 ₺

YENİ

Plain Izgara

Ürün Kodu	Koli Adedi	Fiyat
2073-1031599-01	10/50	750 ₺

IZGARALAR
2 ve 4 mm

Paslanmaz Çelik Izgaralar

Aşağıdaki tüm ızgara modellerimiz 304 kalite paslanmaz çelik malzemeden üretilmektedir.

*Izgaralar bölümündeki tüm modeller dekoratif renklerde, istenilen ebatta üretilebilir.

2 mm Paslanmaz Çelik Izgaralar — 15x15 cm

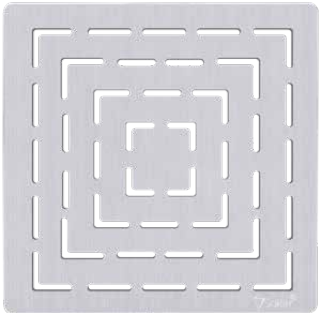

Kristal Model Izgara

Ürün Kodu	Koli Adedi	Fiyat
2073-0211599-01	1	Fiyat İsteyiniz

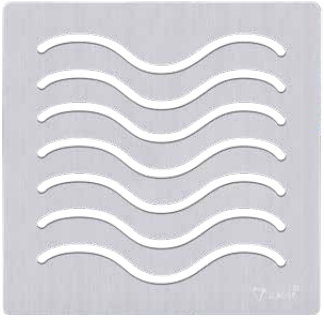

Wave Model Izgara

Ürün Kodu	Koli Adedi	Fiyat
2073-0221599-01	1	Fiyat İsteyiniz

4 mm Paslanmaz Çelik Izgaralar — 10x10 cm

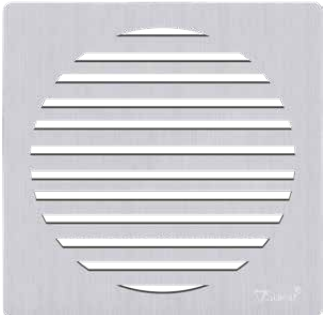

Trump Model Izgara

Ürün Kodu	Koli Adedi	Fiyat
2073-0131599-01	1	Fiyat İsteyiniz

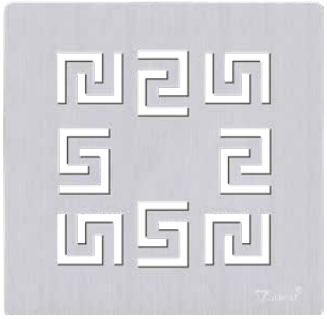

Labirent Model Izgara

Ürün Kodu	Koli Adedi	Fiyat
2073-0051599-01	1	Fiyat İsteyiniz

Paralel Model Izgara

Ürün Kodu	Koli Adedi	Fiyat
2073-1331599-01	1	Fiyat İsteyiniz

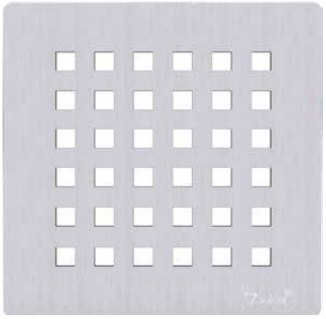

Kare Model Izgara

Ürün Kodu	Koli Adedi	Fiyat
2073-1201599-01	1	Fiyat İsteyiniz

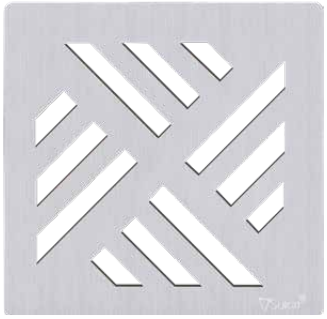

Diagonel Model Izgara

Ürün Kodu	Koli Adedi	Fiyat
2073-0151599-01	1	Fiyat İsteyiniz

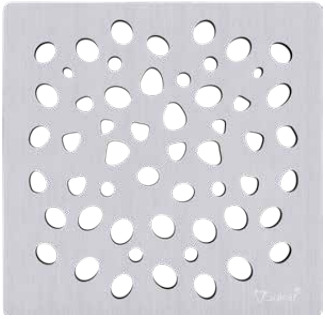

Çakıl Taşı Model Izgara

Ürün Kodu	Koli Adedi	Fiyat
2073-1411599-01	1	Fiyat İsteyiniz

Paslanmaz Çelik Izgaralar

Aşağıdaki tüm ızgara modellerimiz 304 kalite paslanmaz çelik malzemeden üretilmektedir.

*Izgaralar bölümündeki tüm modeller dekoratif renklerde, istenilen ebatta üretilebilir.

4 mm Paslanmaz Çelik Izgaralar — 15x15 cm

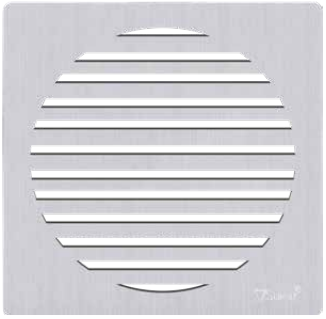

Trump Model Izgara

Ürün Kodu	Koli Adedi	Fiyat
2073-0131099-01	1	Fiyat İsteyiniz

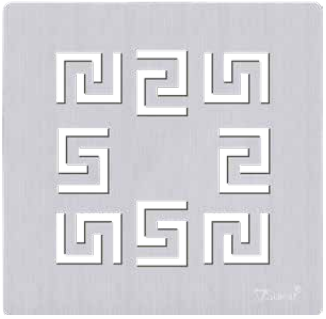

Labirent Model Izgara

Ürün Kodu	Koli Adedi	Fiyat
2073-0051099-01	1	Fiyat İsteyiniz

Paralel Model Izgara

Ürün Kodu	Koli Adedi	Fiyat
2073-1331099-01	1	Fiyat İsteyiniz

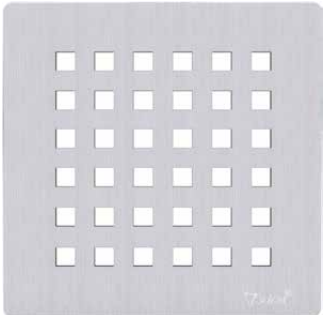

Kare Model Izgara

Ürün Kodu	Koli Adedi	Fiyat
2073-1201099-01	1	Fiyat İsteyiniz

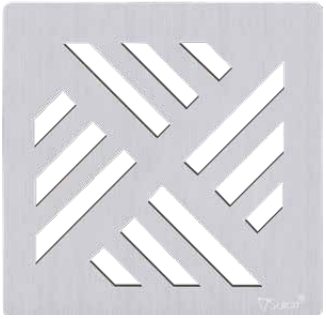

Diagonel Model Izgara

Ürün Kodu	Koli Adedi	Fiyat
2073-0151099-01	1	Fiyat İsteyiniz

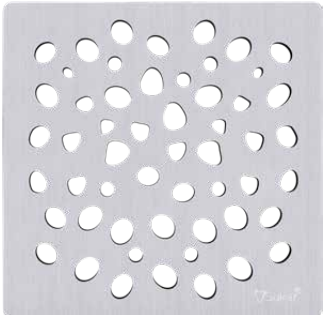

Çakıltaşı Model Izgara

Ürün Kodu	Koli Adedi	Fiyat
2073-1411099-01	1	Fiyat İsteyiniz

Paslanmaz Çelik Izgaralar

Aşağıdaki tüm ızgara modellerimiz 304 kalite paslanmaz çelik malzemeden üretilmektedir.

*Izgaralar bölümündeki tüm modeller dekoratif renklerde, istenilen ebatta üretilebilir.

Yukarıdaki Ürün Görselleri Sunum Amaçlı Kullanılmıştır.

1 mm Dekoratif Izgaralar — 10x10 cm

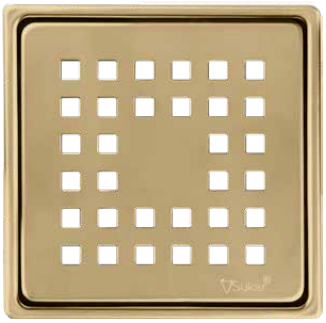

Altın Kare Model Izgara

Ürün Kodu	Koli Adedi	Fiyat
2073-0031099-71	10/25	Fiyat İsteyiniz

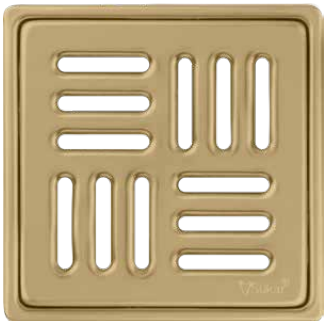

Altın Çizgi Model Izgara

Ürün Kodu	Koli Adedi	Fiyat
2073-0011099-71	10/25	Fiyat İsteyiniz

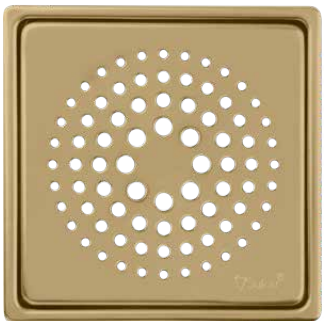

Altın Sun Model Izgara

Ürün Kodu	Koli Adedi	Fiyat
2073-0061099-71	10/25	Fiyat İsteyiniz

Altın Çakıl Taşı Model Izgara

Ürün Kodu	Koli Adedi	Fiyat
2073-0411099-71	10/25	Fiyat İsteyiniz

Paslanmaz Çelik Izgaralar

Aşağıdaki tüm ızgara modellerimiz 304 kalite paslanmaz çelik malzemeden üretilmektedir.

*Izgaralar bölümündeki tüm modeller dekoratif renklerde, istenilen ebatta üretilebilir.

Yukarıdaki Ürün Görselleri Sunum Amaçlı Kullanılmıştır.

1 mm Dekoratif Izgaralar — 10x10 cm

Bronze Çizgi Model Izgara

Ürün Kodu	Koli Adedi	Fiyat
2073-0011099-51	10/25	Fiyat İsteyiniz

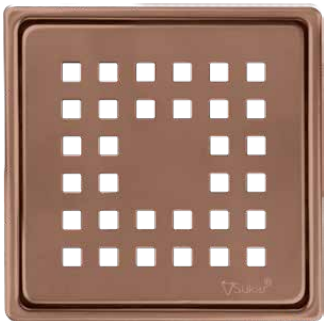

Bronze Kare Model Izgara

Ürün Kodu	Koli Adedi	Fiyat
2073-0031099-01	10/25	Fiyat İsteyiniz

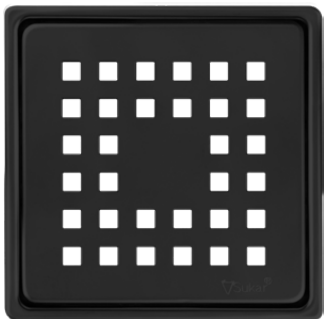

Siyah Kare Model Izgara

Ürün Kodu	Koli Adedi	Fiyat
2073-0031099-31	10/25	Fiyat İsteyiniz

Sukar
"Sorunsuz Akar"

YENİ RENKLER

CAM IZGARALAR

BANYONUZA ŞIK BİR DOKUNUŞ

Cam ızgaralar parlak, renkli ve şık görünümü ile fark yaratıyor..

Üst Görünüm

Daha fazla detay için web sitemizi ziyaret edebilirsiniz;
www.sukar.com.tr

Cam Izgaralar

304 Kalite Paslanmaz Çelik Üzerinde Dekoratif Amaçlı Renkli Camlar Kullanılmaktadır.

*Izgaralar bölümündeki tüm modeller dekoratif renklerde, istenilen ebatta üretilebilir.

Yukarıdaki Ürün Görselleri Sunum Amaçlıdır.

Cam Izgaralar — 10x10 cm

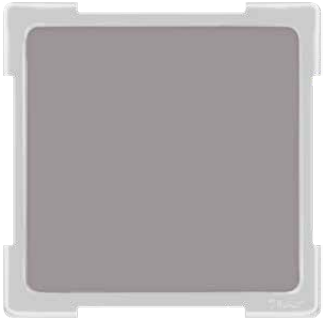

Vizon Renk, Cam Izgara

Ürün Kodu	Koli Adedi	Fiyat
2073-0291099-42	10	875 ₺

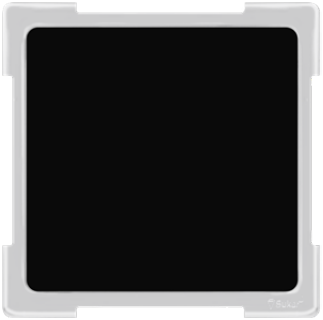

Siyah Renk, Cam Izgara

Ürün Kodu	Koli Adedi	Fiyat
2073-0291099-31	10	875 ₺

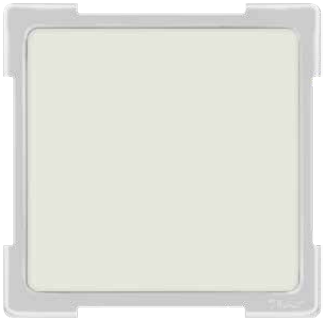

Krem Renk, Cam Izgara

Ürün Kodu	Koli Adedi	Fiyat
2073-0291099-61	10	875 ₺

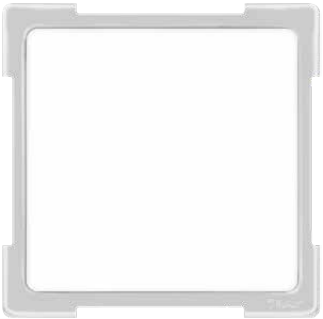

Beyaz Renk, Cam Izgara

Ürün Kodu	Koli Adedi	Fiyat
2073-0291099-21	10	875 ₺

IZGARALAR
Line Serisi

Paslanmaz Çelik Izgaralar

Aşağıdaki tüm ızgara modellerimiz 304 kalite paslanmaz çelik malzemeden üretilmektedir.

*Izgaralar bölümündeki tüm modeller dekoratif renklerde, istenilen ebatta üretilebilir.

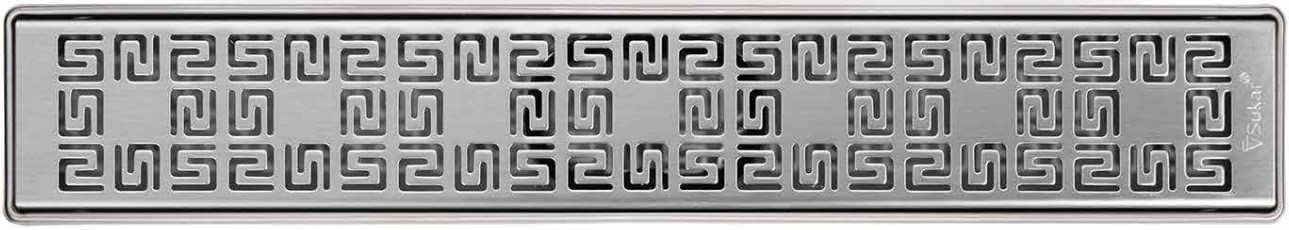

Standart Üretilen Boyutlar

Plain Izgara

Uzunluk	Ürün Kodu	Fiyat
20 cm	2073-1032099-01	445 ₺
30 cm	2073-1033099-01	560 ₺
40 cm	2073-1034099-01	1.060 ₺
50 cm	2073-1035099-01	1.260 ₺
60 cm	2073-1036099-01	1.465 ₺
80 cm	2073-1038099-01	1.895 ₺

Slot Izgara

Uzunluk	Ürün Kodu	Fiyat
20 cm	2073-1062099-01	445 ₺
30 cm	2073-1063099-01	560 ₺
40 cm	2073-1064099-01	1.060 ₺
50 cm	2073-1065099-01	1.260 ₺
60 cm	2073-1066099-01	1.465 ₺
70 cm	2073-1067099-01	1.695 ₺
80 cm	2073-1068099-01	1.895 ₺
90 cm	2073-1060099-01	2.125 ₺
100 cm	2073-1061099-01	2.375 ₺

Cube Izgara

Uzunluk	Ürün Kodu	Fiyat
20 cm	2073-1002099-01	445 ₺
30 cm	2073-1003099-01	560 ₺
40 cm	2073-1004099-01	1.060 ₺
50 cm	2073-1005099-01	1.260 ₺
60 cm	2073-1006099-01	1.465 ₺
80 cm	2073-1008099-01	1.895 ₺
100 cm	2073-1001099-01	2.375 ₺

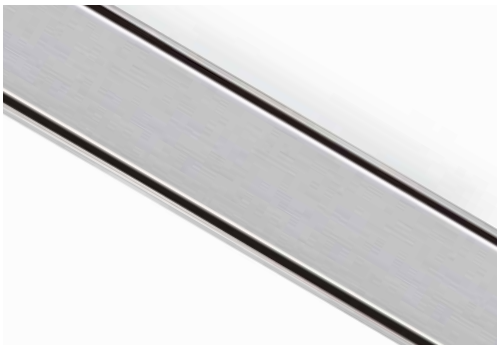

Plain Izgara

Uzunluk	Ürün Kodu	Fiyat
30 cm	2073-1033088-01	560 ₺
40 cm	2073-1034088-01	1.060 ₺
50 cm	2073-1035088-01	1.260 ₺
60 cm	2073-1036088-01	1.465 ₺
70 cm	2073-1037088-01	1.695 ₺
80 cm	2073-1038088-01	1.895 ₺
90 cm	2073-1039088-01	2.125 ₺
100 cm	2073-1031088-01	2.375 ₺

Uyumlu Olduğu Modeller: Line 1 | Line 2 | Line 4SDuş Kanalları İçin

Paslanmaz Çelik Izgaralar

Aşağıdaki tüm ızgara modellerimiz 304 kalite paslanmaz çelik malzemeden üretilmektedir.

*Izgaralar bölümündeki tüm modeller dekoratif renklerde, istenilen ebatta üretilebilir.

Standart Üretilen Boyutlar

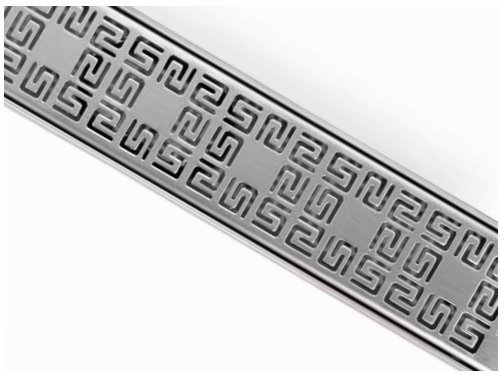

Labirent Izgara

Uzunluk	Ürün Kodu	Fiyat
20 cm	2073-0982099-01	595 ₺
30 cm	2073-0983099-01	850 ₺
40 cm	2073-0984099-01	1.075 ₺
50 cm	2073-0985099-01	1.300 ₺
60 cm	2073-0986099-01	1.560 ₺
70 cm	2073-0987099-01	1.810 ₺
80 cm	2073-0988099-01	1.400 ₺
90 cm	2073-0989099-01	1.965 ₺
100 cm	2073-0981099-01	2.420 ₺

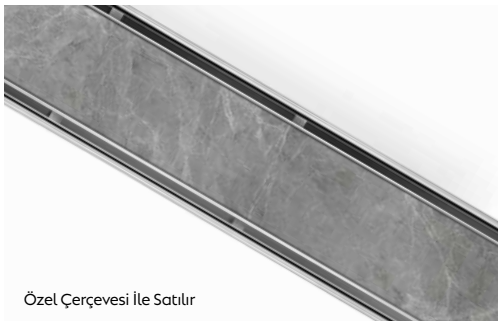

Özel Çerçevesi İle Satılır

Seramik Uyumlu Izgara

Uzunluk	Ürün Kodu	Fiyat
40 cm	2073-1254088-01	Fiyat İsteyiniz
50 cm	2073-1255088-01	Fiyat İsteyiniz
60 cm	2073-1256088-01	Fiyat İsteyiniz
70 cm	2073-1257088-01	Fiyat İsteyiniz
80 cm	2073-1258088-01	Fiyat İsteyiniz
90 cm	2073-1259088-01	Fiyat İsteyiniz
100 cm	2073-1251088-01	Fiyat İsteyiniz

Uyumlu Olduğu Modeller: Line 2 Duş Kanalları İçin

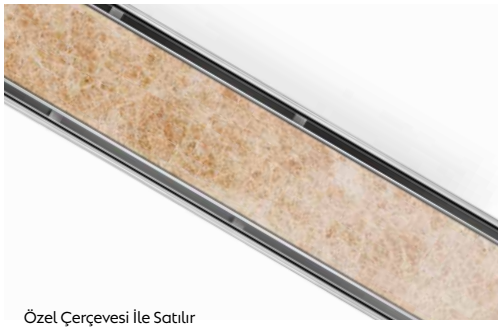

Özel Çerçevesi İle Satılır

Mermer Uyumlu Izgara

Uzunluk	Ürün Kodu	Fiyat
40 cm	2073-1304088-01	Fiyat İsteyiniz
50 cm	2073-1305088-01	Fiyat İsteyiniz
60 cm	2073-1306088-01	Fiyat İsteyiniz
70 cm	2073-1307088-01	Fiyat İsteyiniz
80 cm	2073-1308088-01	Fiyat İsteyiniz
90 cm	2073-1309088-01	Fiyat İsteyiniz
100 cm	2073-1301088-01	Fiyat İsteyiniz

Uyumlu Olduğu Modeller: Line 2 Duş Kanalları İçin

KOKUMATİK
Koku Önleyiciler

Kötü Kokuları Unutun

Sukar kokumatik sistemleri sayesinde banyolarınızda oluşan kötü kokulardan kurtulun.

Sulu ve susuz olmak üzere 2 çeşit kokumatik grubu bulunmaktadır.

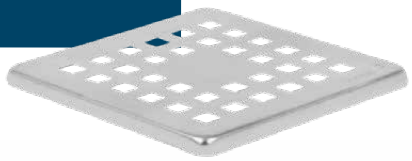

Sulu, Susuz Koku Önleyici

Sulu Susuz Koku Önleyici

Özellik	Yükseklik	Ürün Kodu	Koli Adedi	Fiyat
Sulu ve Susuz Koku Önleyici	4 cm	2131-0214099-11	10/60	190 ₺

Uyumlu Olduğu Modeller:

Line 5 | Line 10 | Line 11 | Line 12 | Line 13 | Line 14 | Line 15

Susuz Koku Önleyici, Çekvalfli

Özellik	Yükseklik	Ürün Kodu	Koli Adedi	Fiyat
Kokumatik Q70	5 cm	2131-0224099-11	10/75	120 ₺

Uyumlu Olduğu Modeller:

Line 5 | Line 10 | Line 11 | Line 12 | Line 13 | Line 14 | Line 15

Kokumatik

Özellik	Yükseklik	Ürün Kodu	Koli Adedi	Fiyat
Klapeli Susuz Kokumatik	4 cm	2131-0225099-11	10/75	120 ₺

Uyumlu Olduğu Modeller:

Line 6 | Line 9

Paslanmaz Çelik Üst Gövdeler

Yükseklik ayarlı üst gövdeler sayesinde tesisatınızda esnek çözümler üretin.

304 Kalite paslanmaz çelikten üretilen üst gövdeler banyonuzda ekstra hijyen sağlar.

10x10 cm Yükseklik Ayarlı Üst Gövde

Ebat	Yükseklik	Özellik	Ürün Kodu	Koli Adedi	Fiyat
10x10 cm	5 cm	-	2121-0261099-11	10/50	370 ₺
10x10 cm	9 cm	-	2121-0251099-11	10/36	420 ₺

Uyumlu Olduğu Modeller:

Line 10 | Line 11 | Line 12 | Line 13 | Line 14 | Line 15

15x15 cm Yükseklik Ayarlı Üst Gövde

Ebat	Yükseklik	Özellik	Ürün Kodu	Koli Adedi	Fiyat
15x15 cm	5 cm	-	2121-0261599-11	10/48	560 ₺
15x15 cm	9 cm	-	2121-2041599-11	8/24	560 ₺

Uyumlu Olduğu Modeller:

Line 10 | Line 11 | Line 12 | Line 13 | Line 14 | Line 15

20x20 cm Yükseklik Ayarlı Üst Gövde

Ebat	Yükseklik	Özellik	Ürün Kodu	Koli Adedi	Fiyat
20x20 cm	9 cm	-	2121-2042099-11	10	800 ₺

Uyumlu Olduğu Modeller:

Line 10 | Line 11 | Line 12 | Line 13 | Line 14 | Line 15

Yükseklik Ayarlı Üst Gövdeler

Plastik Çerçeveli Üst Gövdeler

Yüksekliği Ayarlanabilmesiyle Montaj Kolaylığı Sağlar

10x10 cm, Plastik, Yükseklik Ayarlı Üst Gövde

Ebat	Yükseklik	Özellik	Ürün Kodu	Koli Adedi	Fiyat
10x10 cm	5 cm	-	2121-0241099-11	10/80	100 ₺
10x10 cm	9 cm	-	2121-0231099-11	10/36	145 ₺

Uyumlu Olduğu Modeller:

Line 10 | Line 11 | Line 12 | Line 13 | Line 14 | Line 15

10x10 cm, Plastik, Yükseklik Ayarlı Üst Gövde

Ebat	Yükseklik	Özellik	Ürün Kodu	Koli Adedi	Fiyat
10x10 cm	5 cm	Q50, Alttan Çıkış	2121-0235099-11	10/80	75 ₺
10x10 cm	10 cm	Q70, Alttan Çıkış	2121-0237099-11	10/36	100 ₺

Uyumlu Olduğu Modeller:

Line 10 | Line 11 | Line 12 | Line 13 | Line 14 | Line 15

15x15 cm, Plastik, Yükseklik Ayarlı Üst Gövde

Ebat	Yükseklik	Özellik	Ürün Kodu	Koli Adedi	Fiyat
15x15 cm	9 cm	-	2121-0231599-11	8/24	190 ₺

Uyumlu Olduğu Modeller:

Line 10 | Line 11 | Line 12 | Line 13 | Line 14 | Line 15

Seramik Uyumlu Üst Gövdeler

304 kalite paslanmaz çelik malzemeden üretilmektedir.

Seramik uyumlu modeller içerisine yerleştirilen seramik sayesinde zeminle bütünleşir.

10x10 cm Seramik Uyumlu Üst Gövdeler

Ebat	Yükseklik	Özellik	Ürün Kodu	Koli Adedi	Fiyat
10x10 cm	9 cm	Seramik Uyumlu	2121-0291099-11	10/80	Fiyat İsteyiniz
10x10 cm	9 cm	-	2121-0281099-11	1	Fiyat İsteyiniz

Uyumlu Olduğu Modeller:

Line 10 | Line 11 | Line 12 | Line 13 | Line 14 | Line 15

15x15 cm Seramik Uyumlu Üst Gövdeler

Ebat	Yükseklik	Özellik	Ürün Kodu	Koli Adedi	Fiyat
15x15 cm	9 cm	-	2121-0281599-11	1	Fiyat İsteyiniz

Uyumlu Olduğu Modeller:

Line 10 | Line 11 | Line 12 | Line 13 | Line 14 | Line 15

20x20 cm Seramik Uyumlu Üst Gövdeler

Ebat	Yükseklik	Özellik	Ürün Kodu	Koli Adedi	Fiyat
20x20 cm	9 cm	-	2121-0282099-11	1	Fiyat İsteyiniz

Uyumlu Olduğu Modeller:

Line 10 | Line 11 | Line 12 | Line 13 | Line 14 | Line 15

Kısa Üst Gövdeler, Alt Gövdeler

Ürünleri incelerken uyumlu olduğu modellere dikkat ediniz.

Kısa Üst Gövdeler — 304 Kalite Paslanmaz Çelik Çerçeve

Ebat	Yükseklik	Özellik	Ürün Kodu	Koli Adedi	Fiyat
10x10 cm	1 cm	-	2121-1371099-11	10	325 ₺
15x15 cm	1 cm	-	2121-1371599-11	10	535 ₺

Uyumlu Olduğu Modeller:

Line 10 | Line 11 | Line 12 | Line 13 | Line 14 | Line 15

Kısa Üst Gövdeler — Plastik Çerçeve

Ebat	Yükseklik	Özellik	Ürün Kodu	Koli Adedi	Fiyat
10x10 cm	1 cm	-	2121-1361099-11	10	75 ₺
15x15 cm	1 cm	-	2121-1361599-11	10	120 ₺

Uyumlu Olduğu Modeller:

Line 10 | Line 11 | Line 12 | Line 13 | Line 14 | Line 15

YALITIMA UYUMLU ALT GÖVDELER

Ürünleri incelerken uyumlu olduğu modellere dikkat ediniz.

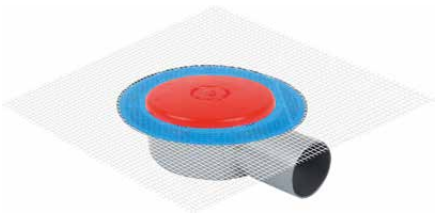

Kendinden Fileli Alt Gövdeler — Yandan Çıkışlılar

Yükseklik	Çıkış Çapı	Çıkış Yönü	Debi	Ürün Kodu	Koli Adedi	Fiyat
5 cm	Ø32	Yan	0,45 lt/s	1001-2403222-11	100	395 ₺
5,5 cm	Ø50	Yan	0,81 lt/s	1001-2405022-11	100	420 ₺
9,5 cm	Ø70	Yan	1,00 lt/s	1001-2407022-11	100	445 ₺
12,5 cm	Ø100	Yan	2,80 lt/s	1001-2401022-11	100	460 ₺

Uyumlu Olduğu Modeller:

Line 7 | Line 10

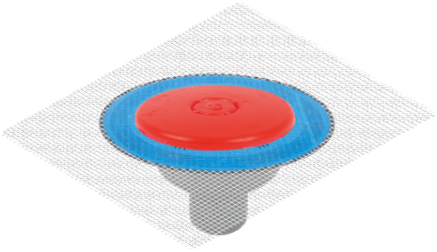

Kendinden Fileli Alt Gövdeler — Alttan Çıkışlılar

Yükseklik	Çıkış Çapı	Çıkış Yönü	Debi	Ürün Kodu	Koli Adedi	Fiyat
10 cm	Ø50	Muf	1,40 lt/s	1001-2405000-11	100	395 ₺
8 cm	Ø70	Muf	1,60 lt/s	1001-2407000-11	100	420 ₺
10 cm	Ø50	Boru	3,51 lt/s	1001-2405011-11	100	285 ₺
8 cm	Ø70	Boru	1,60 lt/s	1001-2407011-11	100	295 ₺
8 cm	Ø100	Boru	3,51 lt/s	1001-2401011-11	100	325 ₺

Uyumlu Olduğu Modeller:

Line 7 | Line 10

Flanş Halkaları

Çapı	Çıkış Yönü	Ürün Kodu	Koli Adedi	Fiyat
Ø100	Paslanmaz Çelik (Oring+vida)	2143-0761099-01	10/50	760 ₺
Ø100	Plastik (Orign+vida)	2143-0761099-11	10/50	120 ₺

Uyumlu Olduğu Modeller:

Line 7 | Line 13 | Line 14

Alt Gövdeler

Ürünleri incelerken uyumlu olduğu modellere dikkat ediniz.

ALT GÖVDE
Seramik Uyumlu

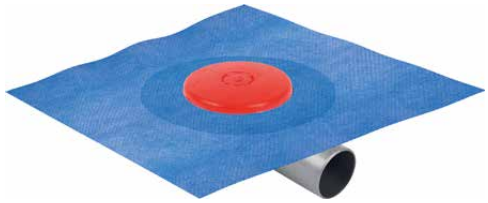

Tekstil Membranlı Alt Gövdeler — Yandan Çıkışlılar

Yükseklik	Çıkış Çapı	Çıkış Yönü	Debi	Ürün Kodu	Koli Adedi	Fiyat
5 cm	Ø32	Yan	0,45 lt/s	1001-1183222-11	100	395 ₺
5,5 cm	Ø40	Yan	0,60 lt/s	1001-1184022-11	100	460 ₺
5,5 cm	Ø50	Yan	0,81 lt/s	1001-1185022-11	100	535 ₺
9,5 cm	Ø70	Yan	1,00 lt/s	1001-1187022-11	100	560 ₺
12,5 cm	Ø100	Yan	2,80 lt/s	1001-1181022-11	100	595 ₺

Uyumlu Olduğu Modeller:

Line 7 | Line 11

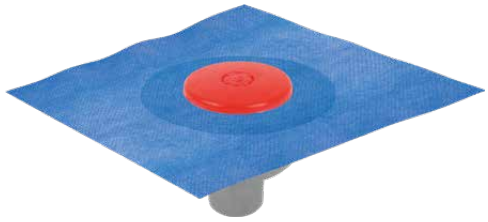

Tekstil Membranlı Alt Gövdeler — Alttan Çıkışlılar

Yükseklik	Çıkış Çapı	Çıkış Yönü	Debi	Ürün Kodu	Koli Adedi	Fiyat
10 cm	Ø50	Muf	1,40 lt/s	1001-1185000-11	100	395 ₺
8 cm	Ø70	Muf	1,60 lt/s	1001-1187000-11	100	420 ₺
10 cm	Ø50	Boru	3,51 lt/s	1001-1185011-11	100	395 ₺
8 cm	Ø70	Boru	1,60 lt/s	1001-1187011-11	100	420 ₺
8 cm	Ø100	Boru	3,51 lt/s	1001-1181011-11	100	460 ₺

Uyumlu Olduğu Modeller:

Line 7 | Line 11

Her Türlü Yalıtıma Uyumlu Alt Gövdeler — Yandan Çıkışlılar

Yükseklik	Çıkış Çapı	Çıkış Yönü	Debi	Ürün Kodu	Koli Adedi	Fiyat
5 cm	Ø32	Yandan	0,45 lt/sn	1001-0303222-11	10/45	285 ₺
5,5 cm	Ø50	Yandan	0,81 lt/sn	1001-0305022-11	10/45	310 ₺
9 cm	Ø70	Yandan	1,00 lt/sn	1001-0307022-11	10/45	370 ₺
12,5 cm	Ø100	Yandan	2,80 lt/sn	1001-0301022-11	16	420 ₺

Uyumlu Olduğu Modeller:

Line 7 | Line 13 | Line 14 | Line 15

Her Türlü Yalıtıma Uyumlu Alt Gövdeler — Alttan Çıkışlılar

Yükseklik	Çıkış Çapı	Çıkış Yönü	Debi	Ürün Kodu	Koli Adedi	Fiyat
11 cm	Ø50	Muf	1,40 lt/s	1001-0305000-11	10/40	285 ₺
11 cm	Ø70	Muf	1,60 lt/s	1001-0307000-11	10/35	325 ₺
11 cm	Ø100	Muf	3,51 lt/sn	1001-0301000-11	10/40	395 ₺
16 cm	Ø50	Boru	1,40 lt/s	1001-0305011-11	10/30	285 ₺
16 cm	Ø70	Boru	1,60 lt/s	1001-0307011-11	10/30	320 ₺
16 cm	Ø100	Boru	3,51 lt/sn	1001-0301011-11	10/25	395 ₺

Uyumlu Olduğu Modeller:

Line 7 | Line 13 | Line 14 | Line 15

Yalıtım Eteksiz Alt Gövdeler

Aşağıdaki tüm ızgara modellerimiz 304 kalite paslanmaz çelik malzemeden üretilmektedir.

*Izgaralar bölümündeki tüm modeller dekoratif renklerde, istenilen ebatta üretilebilir.

Yalıtım Eteksiz Alt Gövdeler — Yandan Çıkışlılar

Yükseklik	Çıkış Çapı	Çıkış Yönü	Debi	Ürün Kodu	Koli Adedi	Fiyat
5,5 cm	Ø32	Yan	0,45 lt/s	1001-0313222-11	10/40	235 ₺
5,5 cm	Ø50	Yan	0,81 lt/s	1001-0315022-11	10/40	310 ₺
8,4 cm	Ø70	Yan	1,00 lt/s	1001-0317022-11	10/40	345 ₺
11,4 cm	Ø100	Yan	2,80 lt/s	1001-0311022-11	10/24	445 ₺

Uyumlu Olduğu Modeller:

Line 15

Yalıtım Eteksiz Alt Gövdeler — Alttan Çıkışlılar

Yükseklik	Çıkış Çapı	Çıkış Yönü	Debi	Ürün Kodu	Koli Adedi	Fiyat
11 cm	Ø50	Muf	1,40 lt/s	1001-0315000-11	10/24	190 ₺
11 cm	Ø70	Muf	1,60 lt/s	1001-0317000-11	10/70	215 ₺
11 cm	Ø100	Muf	3,51 lt/s	1001-0311000-11	10/50	260 ₺
16 cm	Ø50	Boru	1,35 lt/s	1001-0315011-11	10/24	235 ₺
16 cm	Ø70	Boru	1,50 lt/s	1001-0317011-11	10/70	260 ₺
16 cm	Ø100	Boru	3,40 lt/s	1001-0311011-11	10/50	325 ₺

Uyumlu Olduğu Modeller:

Line 15

Üç Giriş, Tek Çıkışlı — Yandan Çıkışlılar

Yükseklik	Çıkış Çapı	Giriş Çapı	Çıkış Yönü	Ürün Kodu	Koli Adedi	Fiyat
8,5 cm	Ø70	Ø50X3ad.	Yan	1001-0317522-11	12/60	535 ₺

Lamine Contalı ABS Alt Gövdeler — Yandan Çıkışlılar

Yükseklik	Çıkış Çapı	Çıkış Yönü	Özellik	Ürün Kodu	Koli Adedi	Fiyat
4,7 cm	Ø40	Yan	Dar Kapaklı	1001-2654023-11	1	485 ₺
5,5 cm	Ø50	Yan	Dar Kapaklı	1001-2655023-11	1	535 ₺
8,5 cm	Ø50	Yan	Dar Kapaklı	1001-2655023-12	1	565 ₺
8,5 cm	Ø70	Yan	Dar Kapaklı	1001-2657023-11	1	595 ₺

Uyumlu Olduğu Modeller:

Line 1 | Line 2 | Line 4 | Line 5 | Line 6 | Line 7

Lamine Contalı Alt Gövdeler

Aşağıdaki tüm ızgara modellerimiz 304 kalite paslanmaz çelik malzemeden üretilmektedir.

*Izgaralar bölümündeki tüm modeller dekoratif renklerde, istenilen ebatta üretilebilir.

ALT GÖVDE
Seramik Uyumlu

Lamine Contalı ABS Alt Gövdeler — Yandan Çıkışlılar

Yükseklik	Çıkış Çapı	Çıkış Yönü	Özellik	Ürün Kodu	Koli Adedi	Fiyat
4,7 cm	Ø40	Yan	Geniş Kapaklı	1001-2634023-11	1	510 ₺
5,5 cm	Q50	Yan	Geniş Kapaklı	1001-2645023-11	1	560 ₺

Uyumlu Olduğu Modeller:

Line 1 | Line 2 | Line 4 | Line 5 | Line 6 | Line 7

Lamine Contalı ABS Alt Gövdeler — Alttan Çıkışlılar

Yükseklik	Çıkış Çapı	Çıkış Yönü	Özellik	Ürün Kodu	Koli Adedi	Fiyat
9,7 cm	Q50	Alt	Dar Kapaklı	1001-2655000-11	1	460 ₺
12,8 cm	Q50	Alt	Dar Kapaklı	1001-2655000-12	1	510 ₺
9,7 cm	Q70	Alt	Dar Kapaklı	1001-2657000-11	1	535 ₺

Uyumlu Olduğu Modeller:

Line 1 | Line 2 | Line 4 | Line 5 | Line 6 | Line 9

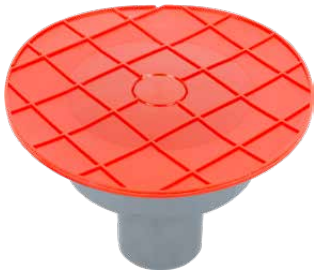

Lamine Contalı ABS Alt Gövdeler — Alttan Çıkışlılar

Yükseklik	Çıkış Çapı	Çıkış Yönü	Özellik	Ürün Kodu	Koli Adedi	Fiyat
9,7 cm	Q50	Alt	Geniş Kapaklı	1001-2635000-11	1	510 ₺

Uyumlu Olduğu Modeller:

Line 1 | Line 2 | Line 4 | Line 5 | Line 6 | Line 9

Su Hazneli Lamine Contalı ABS Alt Gövdeler — Yandan Çıkışlılar

Yükseklik	Çıkış Çapı	Çıkış Yönü	Özellik	Ürün Kodu	Koli Adedi	Fiyat
4,7 cm	Q40	Yan	Dar Kapaklı	1001-2644023-11	1	485 ₺
4,7 cm	Q40	Yan	Dar Kapaklı	1001-2664023-11	1	535 ₺
5,5 cm	Q50	Yan	Dar Kapaklı	1001-2645023-11	1	565 ₺
5,5 cm	Q50	Yan	Dar Kapaklı	1001-2665023-11	1	595 ₺

Uyumlu Olduğu Modeller:

Line 6 | Line 9

Boru Koruma Kapağı

Yükseklik	Çıkış Çapı	Özellik	Ürün Kodu	Koli Adedi	Fiyat
2 cm	Q50, Q75, Q110	-	1081-2261199-91	100	Fiyat İsteyiniz

Bitümlü Su Yalıtım Aksesuarlı

EPDM Dik inişler

Çıkış Çapı	Özellik	Ürün Kodu	Koli Adedi	Fiyat
Ø50	Alttan çıkışlı - EPDM	1035-0325000-31	45	270 ₺
Ø70	Alttan çıkışlı - EPDM	1035-0327000-31	60	285 ₺
Ø100	Alttan çıkışlı - EPDM	1035-0321000-31	30	345 ₺
Ø125	Alttan çıkışlı - EPDM	1035-0321200-31	30	370 ₺
Ø150	Alttan çıkışlı - EPDM	1035-0321500-31	25	420 ₺

EPDM Parapetler

Çıkış Çapı	Özellik	Ürün Kodu	Koli Adedi	Fiyat
Ø50	Parapet - EPDM	1035-0335022-31	25	475 ₺
Ø70	Parapet - EPDM	1035-0337022-31	20	485 ₺
Ø100	Parapet - EPDM	1035-0331022-31	10	560 ₺

EPDM Havalandırma Bacaları

Çıkış Çapı	Özellik	Yükseklik	Ürün Kodu	Koli Adedi	Fiyat
Ø70	Parapet - EPDM	270mm	1025-0342700-31	36	325 ₺
Ø70	Parapet - EPDM	390mm	1025-0343900-31	24	570 ₺

- EPDM dik inişliler ve parapetler; Membran örtülerle yağmur iniş boruları arasında kesin sızdırmazlık sağlar.
- Morötesi ışınlara tüm atmosferik ve kimyasal etkilere dayanıklı termoplastik kauçuktandır.

Siparişe istinaden üretim yapılmaktadır. Minimum sipariş miktarı 750 adet ve üzeridir.

Shingle Havalandırma Bacaları

Özellik	Çıkış Yönü	Ürün Kodu	Koli Adedi	Fiyat
Siyah Shingle	Yandan Pencereli	1021-0356099-31	22	540 ₺
Kırmızı Shingle	Yandan Pencereli	1021-0356099-41	22	540 ₺
Yeşil Shingle	Yandan Pencereli	1021-0356099-51	22	540 ₺

Siparişe istinaden üretim yapılmaktadır. Minimum sipariş miktarı 750 adet ve üzeridir.

Shingle Havalandırma Bacaları

Özellik	Ürün Kodu	Koli Adedi	Fiyat
Siyah Şapkalı Shingle	1021-0361299-31	15	690 ₺
Kırmızı Şapkalı Shingle	1021-0361299-41	15	690 ₺
Yeşil Şapkalı Shingle	1021-0361299-51	15	690 ₺

- Havalandırma bacaları; yapı içinden gelen buharın atılması amacıyla veya Ø 10 cm ve daha dar çaplı hava bacalarının teras çatı çıkışlarında kullanılır.
- Termoplastik yapısı ile kesin sızdırmazlık sağlar. Tavsiye edilir
- UV dayanımlıdır.

Köşe Balkon Süzgeçleri

Köşe Balkon Süzgeçleri Avantajları

- 4 cm'lik yüksekliği ile Türkiye'nin en ince köşe balkon süzgecidir.
- Yalıtımlı alt gövdeler ile uyumludur.
- Gövdesinde bulunan kanallar sayesinde ikiz gider özelliğine sahiptir.
- Kolay çıkartılan üst ızgarası sayesinde temizliği kolaydır.
- Güneş (UV) ışınlarına dayanıklıdır.

Köşe Balkon Süzgeçleri

Yükseklik	Çıkış Çapı	Çıkış Yönü	Özellik	Ürün Kodu	Koli Adedi	Fiyat
4 cm	Q100	Alt	Yalıtım Uyumlu	1091-2601000-11	24	Fiyat İsteyiniz

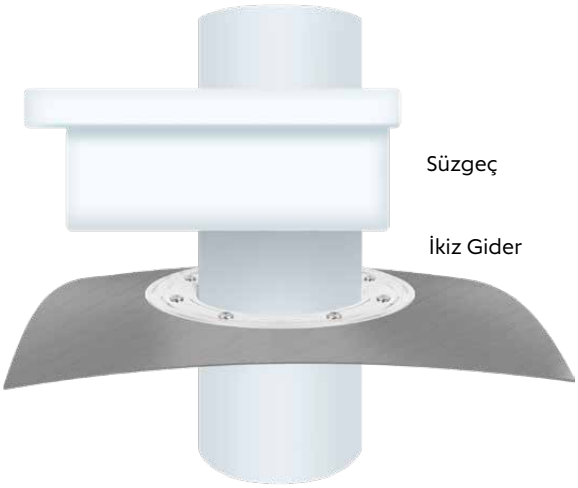

Kullanım Alanları

- Balkon ve teraslarda kullanılır.

Tamamlayıcı Ürünler

Çatı, Teras Süzgeçleri ve Havalandırma Bacaları

Yağmur Suyu Haznesi

Sadece Sukar'da!

Çıkış Çapı	Özellik	Ürün Kodu	Koli Adedi	Fiyat
Q70	Alttan Çıkışlı	2171-0797000-11	16	735 ₺
Q100	Alttan Çıkışlı	2171-0791000-11	16	760 ₺

Ahtapot Yaprak Tutucu

Çıkış Çapı	Özellik	Ürün Kodu	Koli Adedi	Fiyat
Q70-Q100	-	2111-0747099-31	100	100 ₺
Q125-Q150	-	2111-0741299-31	100	160 ₺

Flanş Uyumlu Yaprak Tutucu

Çıkış Çapı	Özellik	Ürün Kodu	Koli Adedi	Fiyat
Q100	Flanş Uyumlu	2111-0751099-31	100	75 ₺

Flanş Halkası

Çıkış Çapı	Özellik	Ürün Kodu	Koli Adedi	Fiyat
Q100	Paslanmaz (oring+vida)	2143-0761099-01	50	760 ₺
Q100	Plastik	2143-0761099-11	50	110 ₺

Uzatma Aparatı ve Bağlantı Parçaları

Çıkış Çapı	Çıkış Yönü	Ürün Kodu	Koli Adedi	Fiyat
Q70	Alttan Çıkışlı	2161-0777000-11	100	85 ₺
Q100	Alttan Çıkışlı	2161-0771000-11	100	85 ₺
Q100	Alttan Çıkışlı	2161-0771099-11	100	175 ₺

Paslanmaz Yaprak Tutucu

Sipariş Üzerine Üretilmektedir.

Rögar Kapakları ve Kutular

Kutu ve kapaklar ayrı satılmaktadır

Rögar Boş Kutusu

Ebatlar	Özellik	Ürün Kodu	Koli Adedi	Fiyat
20x20x20 cm	Rögar Kapaksız Boş Kutu	1101-0572033-18	1	Fiyat Sorunuz
30x30x30 cm	Rögar Kapaksız Boş Kutu	1101-0573033-18	1	Fiyat Sorunuz
40x40x40 cm	Rögar Kapaksız Boş Kutu	1101-0574033-18	1	Fiyat Sorunuz
55x55x55 cm	Rögar Kapaksız Boş Kutu	1101-0575533-18	1	Fiyat Sorunuz

Rögar Dolu Kapaklar

Ebatlar	Özellik	Ürün Kodu	Koli Adedi	Fiyat
20x20x20 cm	Rögar Yeşil Dolu Kapak	1081-0562099-58	1	Fiyat Sorunuz
30x30x30 cm	Rögar Yeşil Dolu Kapak	1081-0563099-58	1	Fiyat Sorunuz
40x40x40 cm	Rögar Yeşil Dolu Kapak	1081-0564099-58	1	Fiyat Sorunuz
55x55x55 cm	Rögar Yeşil Dolu Kapak	1081-0565599-58	1	Fiyat Sorunuz
20x20x20 cm	Rögar Gri Dolu Kapak	1081-0562099-18	1	Fiyat Sorunuz
30x30x30 cm	Rögar Gri Dolu Kapak	1081-0563099-18	1	Fiyat Sorunuz
40x40x40 cm	Rögar Gri Dolu Kapak	1081-0564099-18	1	Fiyat Sorunuz
55x55x55 cm	Rögar Gri Dolu Kapak	1081-0565599-18	1	Fiyat Sorunuz

Rögar Izgaralı Kapaklar

Ebatlar	Özellik	Ürün Kodu	Koli Adedi	Fiyat
20x20x20 cm	Rögar Yeşil Izgaralı Kapak	1071-0552099-58	1	Fiyat Sorunuz
30x30x30 cm	Rögar Yeşil Izgaralı Kapak	1071-0553099-58	1	Fiyat Sorunuz
40x40x40 cm	Rögar Yeşil Izgaralı Kapak	1071-0554099-58	1	Fiyat Sorunuz
55x55x55 cm	Rögar Yeşil Izgaralı Kapak	1071-0555599-58	1	Fiyat Sorunuz
20x20x20 cm	Rögar Izgaralı Kapak	1071-0552099-18	1	Fiyat Sorunuz
30x30x30 cm	Rögar Izgaralı Kapak	1071-0553099-18	1	Fiyat Sorunuz
40x40x40 cm	Rögar Izgaralı Kapak	1071-0554099-18	1	Fiyat Sorunuz
55x55x55 cm	Rögar Izgaralı Kapak	1071-0555599-18	1	Fiyat Sorunuz

Avantajları

- Rögarlar, borulara dirsek görevi yapmakta, birden fazla kolun birleşmesinde ve temizleme bacası olarak kullanılmaktadır.
- Pis suyun çıkış ve varış noktası arasındaki farkının çok fazla olması durumunda eğimi normal tutmak rögarın görevidir.
- Rögarın görevini tam olarak yapabilmesi için içindeki birikintilerin zaman zaman temizlenmesi gerekir.

Kullanım Alanları

- Park ve yürüyüş alanlarında
- Yol, meydan ve insan sirkülasyonunun yoğun olduğu açık alanlarda

Tekstil Su Yalıtım Membranları

Tamamlayıcı Ürünler

Tekstil Yalıtım Membranı (Polietilen)

Ebatlar	En	Kalınlık	Ürün Kodu	Fiyat
30-50m	1,05m	0,4 mm	1267-1410099-91	€/m

Termoplastik Elastomer Membran

Ebatlar	En	Kalınlık	Ürün Kodu	Fiyat
30-50m	1,05m	0,4 mm	1267-1420099-11	€/m

Kenar Bandı

Ebatlar	En	Kalınlık	Ürün Kodu	Fiyat
50m	12 cm	-	1267-1440099-14	€/m

Butil Band

Genişlik	Uzunluk	Ürün Kodu	Fiyat
8 cm	25 cm	1267-2420099-11	€/m
10 cm	25 cm	1267-2420010-11	€/m
15 cm	25 cm	1267-2420089-11	€/m

Uygulama Kolaylığı

- Ürün tek kat uygulandığı için zaman ve işçilikten tasarruf sağlar
- Ekstra işçilik gerektirmez. Zemine seramik yapıştırıcısı ile yapıştırılır.
- Gövdesinde bulunan kanallar sayesinde ikiz gider özelliğine sahiptir.
- Koruma betonu gerektirmez. Uygulaması seramik kaplanması ile eş zamanlı yapılır
- Ek yerleri PU (poliüretan) yapıştırıcısı ile yapıştırıldığından herhangi bir ekipmana gerek duyulmaz.
- Esnek yapıda olmasından dolayı uygulandığı yüzeyin şeklini alır.

Avantajları

- Kolay uygulanır.
- OSB üzerine serbest olarak serilir, ek yerlerinden shingle çeviri ile sabitlenir.
- Ek yerleri PU (poliüretan) mastik ile yapıştırılır.
- Mükemmel buhar bariyeri ve su yalıtımı sağlar. Baca diplerinde sorunsuz çözüm sunar.
- Kimyasallara karşı dayanıklı olduğundan uzun ömürlüdür. Boyu 30 m olduğundan boyuna ek yeri oluşmaz.
- Uygulamasında ateş, sıcak hava, solvent kullanılmadığından yangın tehlikesi oluşturmaz.

Tekstil Su Yalıtım Membranları

Tamamlayıcı Ürünler

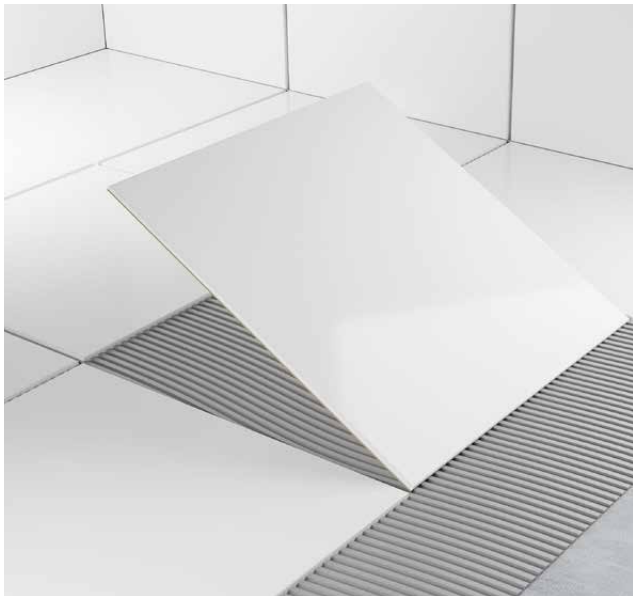

MOLOZKULE

ÜRÜNLERİ

Moloz Atma Sistemi

Molozkule sistemi kolay kurulumu sayesinde zaman tasarrufu sağlamaktadır.

KOLAY KURULUM

Sukar Kalitesiyle

Molozkule polyethylene moloz atma kuleleri Türkiye çapında tedarikçi ve yüklenici firmalara kolay kurulumu ve kullanımı, zaman tasarrufu ve malzeme kalitesi ile güvenli bir çözüm sağlar.

Molozkule

İnşaatlarda Moloz Derdine Son

Kolay ve hızlı bir şekilde kurulabilen iç bağlantı aparatları ile içiçe geçen konik tüplerden oluşan Molozkule, her kat ve inşaat yükseliğine kurulabilir şekilde tasarlanmıştır.

Kolay Kurulum

Artık İnşaatlardaki Molozlar Dert Değil!

Neden Molozkule?

Molozkule polyethylene moloz atma kuleleri Türkiye çapında tedarikçi ve yüklenici firmalara kolay kurulumu ve kullanımı, zaman tasarrufu ve yüksek malzeme kalitesi ile güvenli çözüm sağlar.

Kurulum ve Bağlantı

Kolay ve hızlı şekilde kurulabilen iç bağlantı aparatları ile iç içe geçen konik tüplerden oluşan Molozkule, her kat ve inşaat yüksekliğine kurulabilir şekilde tasarlanmıştır.

- Üretildiği, geliştirilmiş UV katkılı LLPDE Polietilen sayesinde dış mekan kullanımına uygundur.
- 400 C ile 900 C'ye kadar darbe dayanımını korur.
- 5mm kalınlıkta ve esnek yapısıyla darbe dayanımı çok yüksektir.
- 600 C kadar kırgınlaşmaz.
- 55 cm çap ve 100 cm boyunda ara bölgelemeler ve her kata özel mazgallardan oluşur.
- Her kat kendi ağırlığını (yaklaşık 40 kg) taşıyacak şekilde monte edilerek birleştirilerek yüksek binalarda sorunsuz kullanılır.
- Katlarda biriken inşaat atıkları ve molozun zemine oluşturulan toplanma alanı ya da konteynerda güvenli, hızlı, sessiz ve ekonomik bir şekilde toplanmasını sağlar.
- Kolay kurulur ve kullanılır.
- Birden fazla kullanımı sayesinde en fazla 3 proje kendisini amorti eder.
- İnşaat alanına kurulacak ikinci bir molozkule ile geri dönüşümlü atıklar ayrı bir merkezde toplanabilir

Kaliteli Çözümler

Artık İnşaatlardaki Molozlar Dert Değil!

Molozkule Teknik Detaylar

LLPDE Polietilen Ara Bölme

55cm çap, 100 cm yükseklik, 5 mm kalınlık, 2 adet 90 cm DIN 763 zincir ve 2 adet 10mm karabinadan oluşur.

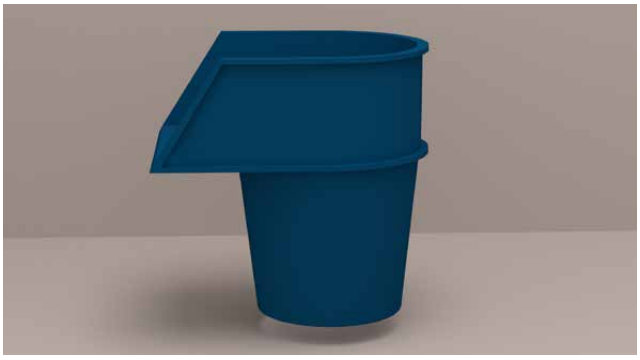

LLPDE Polietilen Kat Mazgalı

55cm çap, 100 cm yükseklik, 5 mm kalınlık, 2 adet 90 cm DIN 763 zincir ve 2 adet 10mm karabinadan oluşur.

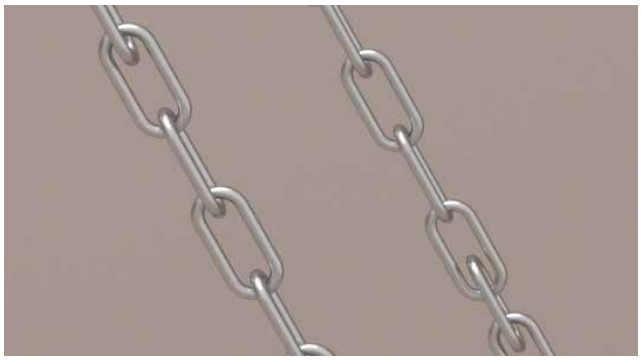

Baca Bağlantı Zinciri

DIN 763 Zincir

Kat Mazgalı Sabitleme Aparatı

Ürün Özellikleri

Özellikler	Test Modu	Değer	Birim
Akma Gerilim Dayanımı	ASTM D 638 @ Crosshead Speed 50/min	200(20)	kg/cm2(MPa)
Kopma Gerilim	ASTM D 638 @ Crosshead Speed 50/min	250(25)	kg/cm2(MPa)
Dayanımı	ASTM D 638 @ Crosshead Speed 50/min	>1000	%
Uzamada Kopma	ASTM D 638 @ Crosshead Speed 50/min	6500 (650)	kg/cm2(MPa)
Elastikiyet Modülü	ASTM D 2240	55	Shore D
Sertlik	ARM Method (5mm rotomolded sample)	23(85)	J/mm(lb-ft)
ARM Darbe	(mm'lik rotasyondan geçmiş ürün)	55	Shore D
Mukavemeti -40c	ASTM D 746	<-60(140)	℃
ARM Darbe	(mm'lik rotasyondan geçmiş ürün)	55	Shore D
Kırılgan Sıcaklığı	kLy	500	℃
UV Rezistans			

Sertifikalarımız

Daha fazlası için www.sukar.com.tr

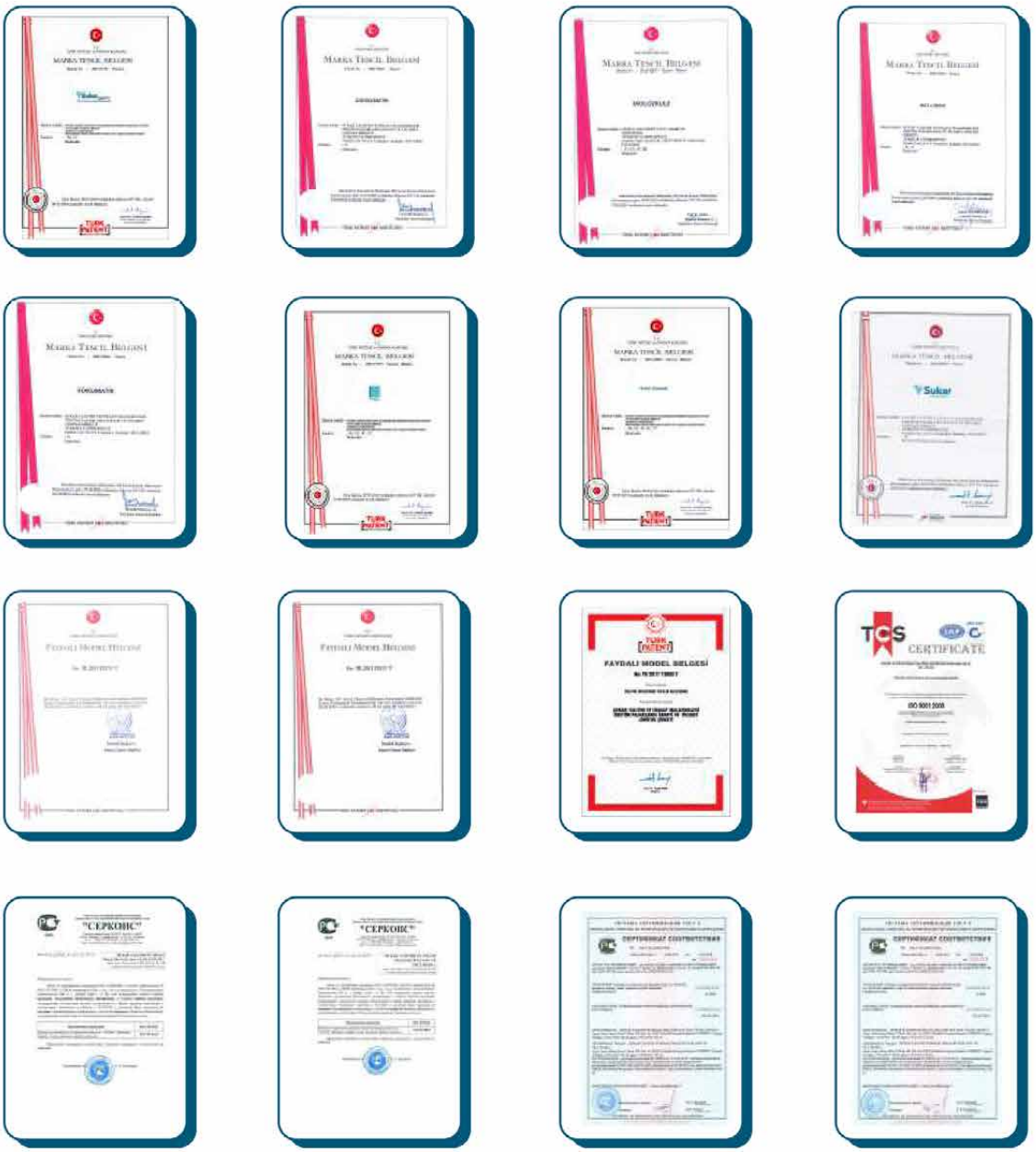

RAF
En İyi Yapı Malzemesi Ödülü 2011
(Düzayak Duş Sistemleri)

YEM
Yapı Ürün Ödülü 2011
(Düzayak Duş Sistemleri)

RAF
En İyi Yapı Malzemesi Ödülü 2010
(Sulu - Susuz Koku Onleyici)

Referans Firma ve Projelerimiz

Daha fazlası için www.sukar.com.tr

REFERANS PROJELERİMİZ

216 YAPI- ÇEKMEKÖY
A90 YAPI-TANZİMAT SOK.
ACAT YAPI-A2 RECİDANCE
ACK İNŞAAT-GATE OF ANATOLİA
SANCAKTEPE AÇIK İNŞAAT-YAKABOTANİK
AKASYA AVM & REZIDANS
ALR YAPI-ALTERAS EVLERİ SANCAKTEPE
ARY YAPI- MEVSİM ÇEKMEKÖY PROJESİ
ASYAM KONUT-SAYAM KOOPARATİF
ATAMAN İNŞAAT-ERENKÖY
ATASOY İNŞAAT-MALTEPE
ATEŞ MİM İNŞAAT-SANAL APARTMANI
AZAKLAR İNŞAAT-AZAK SAFİR
AZUR MARMARA
BABACAN YAPI
BATÇOL İNŞAAT-(GÖLCÜK LİFE)
BALANCE GÜNEŞLİ(BALANCE GAYRIMENKUL)
BAYRAKTAR GÜR YAPI-VİAPORT VENEZİA
BAYRAKTAR İNŞAAT-ADRES KORU EVLERİ
BEMBEYAZ İNŞAAT-ÇAMLIK PROJE
BERKO İNŞAAT-ÖZYİĞİN ÜNİVERSİTESİ
BİLGİN GRUP-KAPTAN ARİF AY SOK
BOEN YAPI-TÜM PROJELERİ(KMK MEKANİK) BRENEER GROUP-GÖZTEPE
BRAND İSTANBUL PARK
BURÇ İNŞAAT-RA RESİDANCE
BURÇ KALE YAPI-GREEN VİLLA GESİLE
CANAN YAPI- CANAN RECİDANCE
CENNET KORU(KELEŞOĞLU)
COLLET AVCILAR
ÇAĞDAŞ İNŞAAT-LALEZAR SOK
ÇALIŞKAN İNŞAAT-VOLUME KURTKÖY
ÇATMA İNŞAAT-SEYRİ İSTANBUL
ÇİFTÇİ ÇELEBİ İNŞAAT-ÇELEBİ RESİDENCE
ÇİZMECİ GRUP-TÜM PROJELER
ÇOLAKOĞLU İNŞAAT-İDEALTEPE
ÇOLAKOĞLU İNŞAAT-TÜM PROJELER
DASO SADIKOĞLU-OCAK APARTMANI
DAP YAPI-İSTANBUL MARİN
DAP YAPI PETEK (DAP YAPI)
DAP YAPI-TÜM PROJELER
DAP YAPI-VİZYON PARK
DEMİRBAŞ HANESEL YAPI-360 KURTKÖY PROJESİ
EMİRLİ GÜÇ İNŞAAT-TÜM PROJELER
DEMİRLİ İNŞAAT-GRENN STAR
DENGE İNŞAAT-TÜM PROJELER
DKY İNŞAAT-LOKUM EVLERİ TUZLA
DKYİNŞAAT-SUADİYE 12 PROJESİ
DKY İNŞAAT-CADDE54 PROJESİ
DNİ İNŞAAT-SANCAKTEPE
EFESAN İNŞAAT-BOLİX HALİÇ PROJESİ
EGE YAKASI(SİNPAŞ)
EKŞİOĞLU KUZENLER İNŞAAT-ATAŞEHİR
EKŞİOĞLU KUZENLER İNŞAAT-ERENKÖY EKŞİOĞLU
VEGA İNŞAAT-SARIGÜL SOK
EMAY İNŞAAT-KENT PLUS KADIKÖY
EMİ GRUP-SUADİYE
EMİNEVİM İNŞAAT-EMİNEVİM 560 PROJESİ İSTANBUL 3. HAVALİMANI
MERSİN ŞEHİR HASTANESİ
ENKAR YAPI-KAVİSLİ SOK
ERER YAPI-TÜM PROJELER
ERGONOMİ İNŞAAT-BULGURLU ENGELLİLER REHABİLİTASYON MERKEZİ
ELMAR TOWER
ERGUVAN İNŞAAT-ERGUVAN RESİDENCE
ERKAN İNŞAAT-BAŞAKŞEHİR YURT PROJESİ
ERKAN İNŞAAT-ÇAMLICA PIRLANTA
ERKAN İNŞAAT-GÖZTEPE PIRLANTA
ES İNŞAAT-DOĞA KOLEJİ(İZMİT)
ESKA İNŞAAT-ÖĞRETMELNLER SİTESİ
EVONA İNŞAAT-TÜM PROJELER
EVRA GRUOP-SAHİL KONAKLARI
EVVEL İSTANBUL (EMLAK KONUT)
FARS YAPI İNŞAAT-TUZLA BEGONVİL EVLERİ
FORTİS - SİNANLI
GAP İNŞAAT-AKTİF BANK GENEL MÜDÜRLÜĞÜ
GAP İNŞAAT-ÇALIK HOLDİNG
GAP İNŞAAT-TAKSİM 360 PROJESİ
GEDİZLER İNŞAAT-EVRE 2
GİRAY YAPI-CITYLOFT HOTELS
GİZER IŞIK-MARMARA KULE
GİZPA A.Ş-FENERPARK
GİZPA A.Ş-GİZER KAĞITHANE
GO YAPI İNŞAAT-TÜM PROJELER
GOP PLEVNE
GÜMÜŞ PANAROMA İSTANBUL
GREEN LIFE İNŞAAT-WHITE KEMER RECIDANCE
HABİTAT İNŞAAT-HABİTAT PARK ÇEKMEKÖY
HACIOĞLU İNŞAAT-ZÜMRÜTEVLER-REFTAŞ MEKANİK
HAK YAPI-MEDICAL HASTANESİ
HAK YAPI- MEDİKALPARK PENDİK HASTANESİ
HALDIZ İNŞAAT-BİLİŞİM VADİSİ
HALDIZ İNŞAAT-BİZİMTEPE AYDOS PROJESİ
HALDIZ İNŞAAT-LASTİK İŞ OTEL
HGE İNŞAAT-VİZYON PARK
HHO İNŞAAT
HIZIR İNŞAAT
İMC GRUP-KÜÇÜKYALI
İNCESU İNŞAAT- ASUMAN SOK
İNCO İNŞAAT-ACUN SOK
İŞ GYO-İN İSTANBUL
İŞ GYO-MANZARA ADALAR
KARACA YAPI- KARACA RECİDANCE
KARDOĞANLAR İNŞAAT-PLAJ YOLU
KAYAN YAPI-KAYAN LİFE
KLAS İNŞAAT- BAĞDAT CADDESİ PROJELERİ
KORU FLORA (EMLAK KONUT)
LOCA MAHAL
MARMARA EĞİTİM ARAŞTIRMA HASTANESİ
MAKSEM OTEL VE PLAZA SÜTLÜCE
MEGA EVLER 103 HANE (MEGA İNŞAAT)
MERKO YAPI-SANCAKTEPE IHLAMUR EVLERİ
ISPARTA DEVLET HASTANESİ
MOMENT YAPI-DEĞERBİLİR SOK
MONO MİMARLIK-TÜM PROJELER
MSY İNŞAAT-BAĞDAT CADDESİ PROJELERİ
NAM YAPI-KÜÇÜKYALI
NEF YAPI- NEF14 NEF16 NEF ATAKÖY
NEF03 NEF 04 NEF 06 NEF 22
NEF IN İSTANBUL
NEF ÇEKMEKÖY
NEVBAHAR
NUHOĞLU YAPI-TÜM PROJELER
NUROL İNŞAAT
OFTON İNŞAAT-ELSİYUM KOŞUYOLU
OPTİMUM İNŞAAT-OPTİMUM GARDENS
ORAN İNŞAAT-TÜM PROJELER
OZKAR İNŞAAT- TÜM PROJELER
ÖNER İNŞAAT-YILMAZ SOK
ÖZEN YAPI-ÖZEN RECİDANCE
PANARSAL YAPI-TÜM PROJELER
PAŞHADOR BAYRAMPAŞA (MUTLU İNŞAAT)
PROEV YAPI-GÖZTEPE
RÖNESANS İNŞAAT
SADABAD GÜNEY PLAZA(SADABAD YATIRIM)
SAMSUN TOWERS(ERSA İNŞAAT)
SARIKAYA İNŞAAT-SARIKAYA TOWER
SEA PERL
SEBA İNŞAAT-SEBA OFİS PROJESİ
SEFA İNŞAAT-EVİM MALTEPE PROJESİ
SEFA İNŞAAT-EVİNPARK ADA
SER YAPI-ERENKÖY
SİLTAŞ İNŞAAT-FLORA PARK
SİLTAŞ YAPI-MAVİPARK EVLERİ
SİNPAŞ-AYDOS COUNTRY
SİTE İSTANBUL(YAZICIOĞLU İNŞAAT)
SUR YAPI-GÖLHAÇE EVLERİ SANCAKTEPE
SUR YAPI-İDİLİA EVLERİ SANCAKTEPE
SUR YAPI-LAVENDER
SKYLAND - İSTANBUL
ŞİŞİK YAPI-ERENKÖY

TEMEL İNŞAAT-ATILIM MEKANİK-TUAL ADALAR

TÜM PROJELER
TERRA İNŞAAT-ERENKÖY
TORUNLAR GYO-5.LEVENT PROJESİ
ULUSOY İNŞAAT-TÜM PROJELER
USTA İNŞAAT-1071 KADIKÖY
UZAY YAPI-FENERYOLU
ÜST GRUP İNŞAAT-ÜSTPARK EVLERİ(İZMİT)
VADİİSTANBUL (ARTAŞ,AYDINLI)
YAPI360-ASUMAN SOK
YAPISAN İNŞAAT-TAŞMEKTEP SOK.
YAZICI İNŞAAT-KOŞUYOLU
YDK İNŞAAT-CUENTO İSTANBUL
YEDİTEPE ÜNİVERSİTESİ ONKOLOJİ HASTANESİ
YENİ KOZA İNŞAAT-KOZA RECİDANCE
YEŞİLYURT İNŞAAT-TÜM PROJELERİ
KURTKÖY-GÖZTEPE
YİĞİT KONUT İNŞAAT-TÜM PROJELERİ
YÖNLEM İNŞAAT-ERENKÖY
ZEKSAN İNŞAAT-MARMARA ÜNİVERSİTESİ EĞİTİM ARAŞTIRMA HASTANESİ BİNASI
5. LEVENT

Referans Firma ve Projelerimiz

Daha fazlası için www.sukar.com.tr

BRAND İSTANBUL PARK

SKYLAND İSTANBUL

5.LEVENT

AZUR MARMARA

COLLET AVCILAR

GOP PLEVNE

Referans Firma ve Projelerimiz

Daha fazlası için www.sukar.com.tr

REFERANS
PROJELERİMİZ

GÜMÜŞ PANAROMA İSTANBUL

JUMEIRAH SEA PEARL ATAKÖY

5.LEVENT

AZUR MARMARA

NEF IN ISTANBUL

SEA PEARL

Referans Firma ve Projelerimiz

Daha fazlası için www.sukar.com.tr

AFRAZE KARTAL

AKASYA AVM & REZİDANS

TUAL ADALAR

VİAPORT VENEZIA

BONNEVILLA

DAP VALİDEBAĞ KONAKLARI

Referans Firma ve Projelerimiz

Daha fazlası için www.sukar.com.tr

REFERANS
PROJELERİMİZ

ELYA CENTER

ATAŞEHİR MODERN

İNCEK PRESTİJ

FORTİS SİNANLI

FORUM ANATOLIA

SWANDOR HOTELS RESORTS

Referans Firma ve Projelerimiz

Daha fazlası için www.sukar.com.tr

MERSİN ŞEHİR HASTANESİ

GAZİANTEP ŞEHİR HASTANESİ

KOCAELİ ŞEHİR HASTANESİ

İZMİR BAYRAKLI ŞEHİR HASTANESİ

ESKİŞEHİR ŞEHİR HASTANESİ

İSTANBUL İKİTELLİ ŞEHİR HASTANESİ

Referans Firma ve Projelerimiz

Daha fazlası için www.sukar.com.tr

3. İSTANBUL PROJESİ

ABDİ İPEKÇİ SPOR KOMPLEKSİ

AKZİRVE TOPKAPI

ANKARA JANDARMA VE SAHİL GÜVENLİK AKADEMİSİ BAŞKANLIĞI

ASTANA NUR CAMİ

AYDIN ŞEHİR HASTANESİ

Referans Firma ve Projelerimiz

Daha fazlası için www.sukar.com.tr

BAYRAKLI 1923

BİVA TOWER

DAP İZMİR

DAP ORMANKÖY

DAP YAPI YENİ LEVENT

DENİZ İSTANBUL SEDEF KONAKLARI

Referans Firma ve Projelerimiz

Daha fazlası için www.sukar.com.tr

DİAMOND TOWERS URFA

DÜNYA ŞEHİR KARTAL

ELMAR TOWERS

ERDEMARK

FİKİRTEPE KONUT PROJESİ

İZKAPORT

Referans Firma ve Projelerimiz

Daha fazlası için www.sukar.com.tr

KIGALI AMAHORO STADYUMU

KİRAZLITEPE KENTSEL DÖNÜŞÜM

MAVİ ARYA TURGUTREİS

NEF RESERVE GÖLKÖY

OSMANİYE DEVLET HASTANESİ

ÖZBEKİSTAN TAŞKENT MODERA TOWER

Sukar
"Sorunsuz Akar"

GENEL MÜDÜRLÜK

SUKAR YALITIM VE İNŞAAT MALZEMELERİ
ÜRETİM PAZARLAMA SAN. TİC. LTD. ŞTİ.
İnönü Mh. İnönü Cd. Boran Sk. No:2/A
Sancaktepe - İstanbul 34785 Türkiye
Tel: +90 (216) 317 86 86 - Faks: +90 (216) 317 60 32
satis@sukar.com.tr

FABRİKA

Cumhuriyet Mh. Çanakkale Asfaltı Cd.
No:47/A Menemen / İzmir / Turkey
Tel: +90 (232) 846 17 11/ 12-13-14

e-katalog

Tasarım ve Uygulama: Gece Tasarım

2025V1

Sukar, Yapınıza

Değer Katar

www.sukar.com.tr

/sukardrain